shindaiwa®

Guadaña B45INTL

B45
Desmalezadora
B45 Brushcutter



MOTOR 2
ENGINE

MOTOR 3
ENGINE

CARBURADOR 4
CARBURETOR

CARBURADOR 5
CARBURETOR

ADMISIÓN / FILTRO DEAIRE 6
INTAKE / AIR FILTER

ESCAPE 7
EXHAUST

ENCENDIDO 8
IGNITION

ARRANCADORAUTORRETRÁCTIL 9
STARTER

SISTEMADECOMBUSTIBLE 10
FUEL SYSTEM

PROTECTOR DEL TANQUE DECOMBUSTIBLE 11
FUEL TANK GUARD

CUBIERTADELVENTILADOR 12
FAN COVER

EMBRAGUE (4 ZAPATAS) N/S: 20001001 - 20040950 13
CLUTCH (4 Shoes) S/N: 20001001 - 20040950

EMBRAGUE (3 ZAPATAS) N/S: 20040951 - 20999999 13
CLUTCH (3 Shoes) S/N: 20040951 - 20999999

CONECTORGIRATORIO 14
SWIVEL

TUBO PRINCIPAL 15
MAIN PIPE

CABLEDELACELERADOR 16
THROTTLE CABLE

MANUBRIOTIPOBICICLETA 17
HANDLEBAR

CAJA DE ENGRANAJES N/S: 18

CAJA DE ENGRANAJES N/S: 19

PROTECTORCONTRARESIDUOS 20
DEBRIS SHIELD

HERRAMIENTAS 21
TOOLS

ARNÉS 21
HARNESS

MOTOR
ENGINE

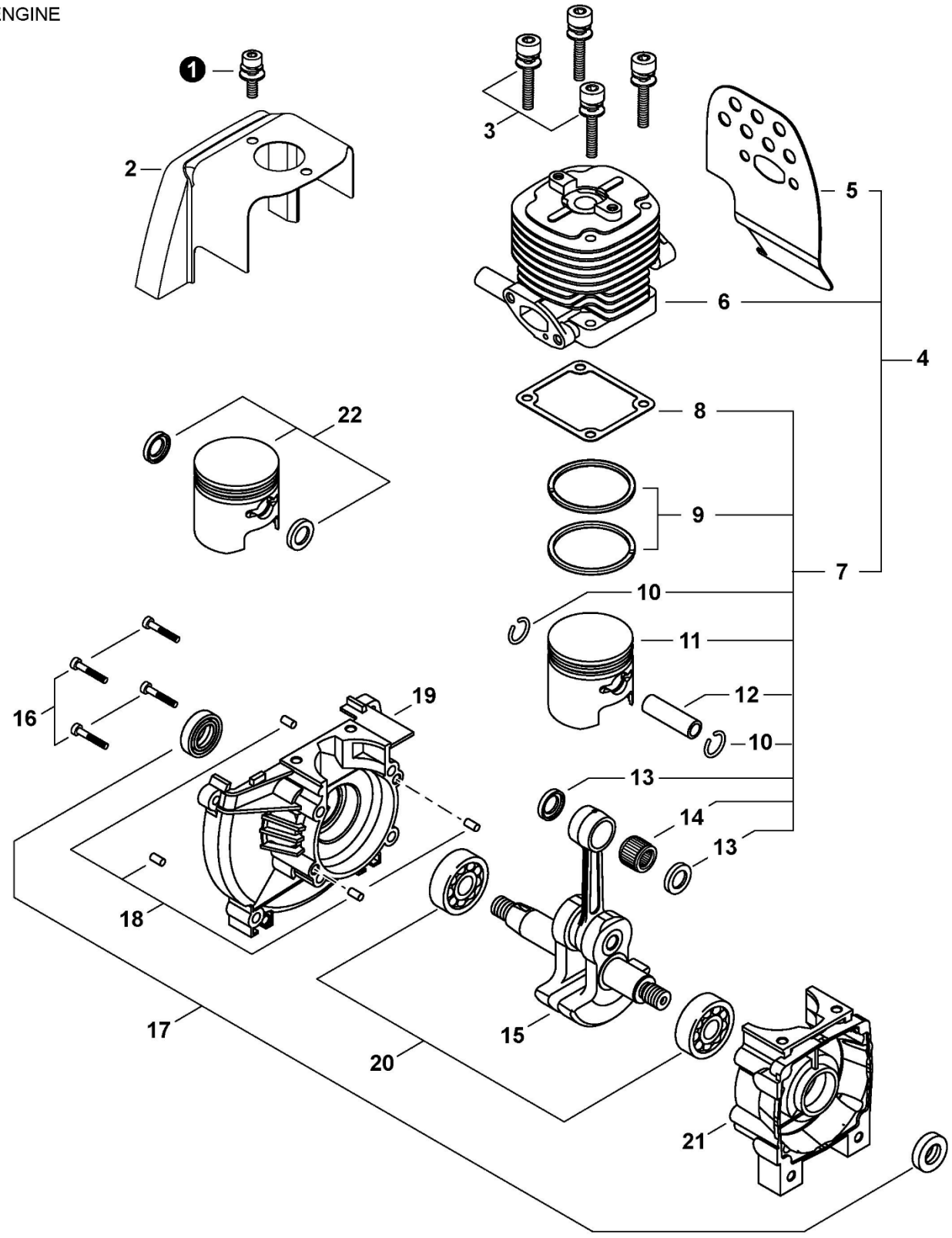

+ Denota artículo forma parte de una asamblea
++ Denota artículo forma parte de un submontaje

+ Denotes item is part of an assembly
++ Denotes item is part of a sub-assembly

Effective 07-13-2016

NO.	ECHO P/N	SHINDAIWA P/N	QTY.	DESCRIPCIÓN	DESCRIPTION
1	V203001140	1102405140	1	PERNO 5×14	BOLT 5×14
2	A160001720	7001232110	1	CUBIERTA DEL MOTOR	COVER, ENGINE
3	9112205025	S500000012	4	PERNO M5X25 CILINDRO B45/C35	BOLT M5×25
4	**P021031651**	**7208098320**	**1**	**JUEGO DE RECONSTRUCCIÓN - MOTOR**	**REBUILD KIT - ENGINE**
5	V104001330	7021015212	1	PROTECTOR TÉRMICO DEL ESCAPE	HEAT SHIELD, EXHAUST
6	A130001330	7019812110	1	CILINDRO	CYLINDER
7	**P021031631**	**7208098011**	**1**	**JUEGO DE PISTÓN**	**PISTON KIT**
8	V100000470	2001012121	1	EMPAQUETADURA DE CILINDRO	GASKET, CYLINDER
9	A101000350	2002141210	2	ANILLOS DEL PISTÓN	RING, PISTON
10	V580000100	2215241231	2	ANILLO RETENEDOR	RING, SNAP
11	A100000660	2002141113	1	PISTÓN	PISTON
12	V609000020	2002141310	1	PASADOR DEL PISTÓN	PIN, PISTON
13	V308000060	2002141341	2	ARANDELA DE EMPUJE 11	WASHER, THRUST 11
14	V556000020	2002141330	1	COJINETE DE AGUJAS 11	BEARING, NEEDLE 11
15	A011000810	2002142002	1	MONTAJE DE CIGÜEÑAL	CRANKSHAFT ASSY
16	90010505030	0102005300	4	PERNO 5×30	BOLT 5×30
17	V508000050	2001021211	2	SELLO DE ACEITE 16	SEAL, OIL 16
18	90033050100	E500001894	4	PASADOR DE POSICIONAMIENTO 5×10	PIN, LOCATING 5×10
19	A120001120	S500000013	1	CARTER M	CRANKCASE M
20	V592000030	1290062020	2	COJINETE DE BALINES 6202 C3opción 1	BEARING, BALL 6202 C3
20	90081006202	0200006202	2	COJINETE DE BALINES 6202 C3opción 2	BEARING, BALL 6202 C3
21	A120000082	7006221110	1	TAPA CARTER S450	CRANKCASE S
22	**P021031640**	**7208098310**	**1**	**JUEGO DE PISTÓNES**	**PISTON SET**

CARBURADOR
CARBURETOR

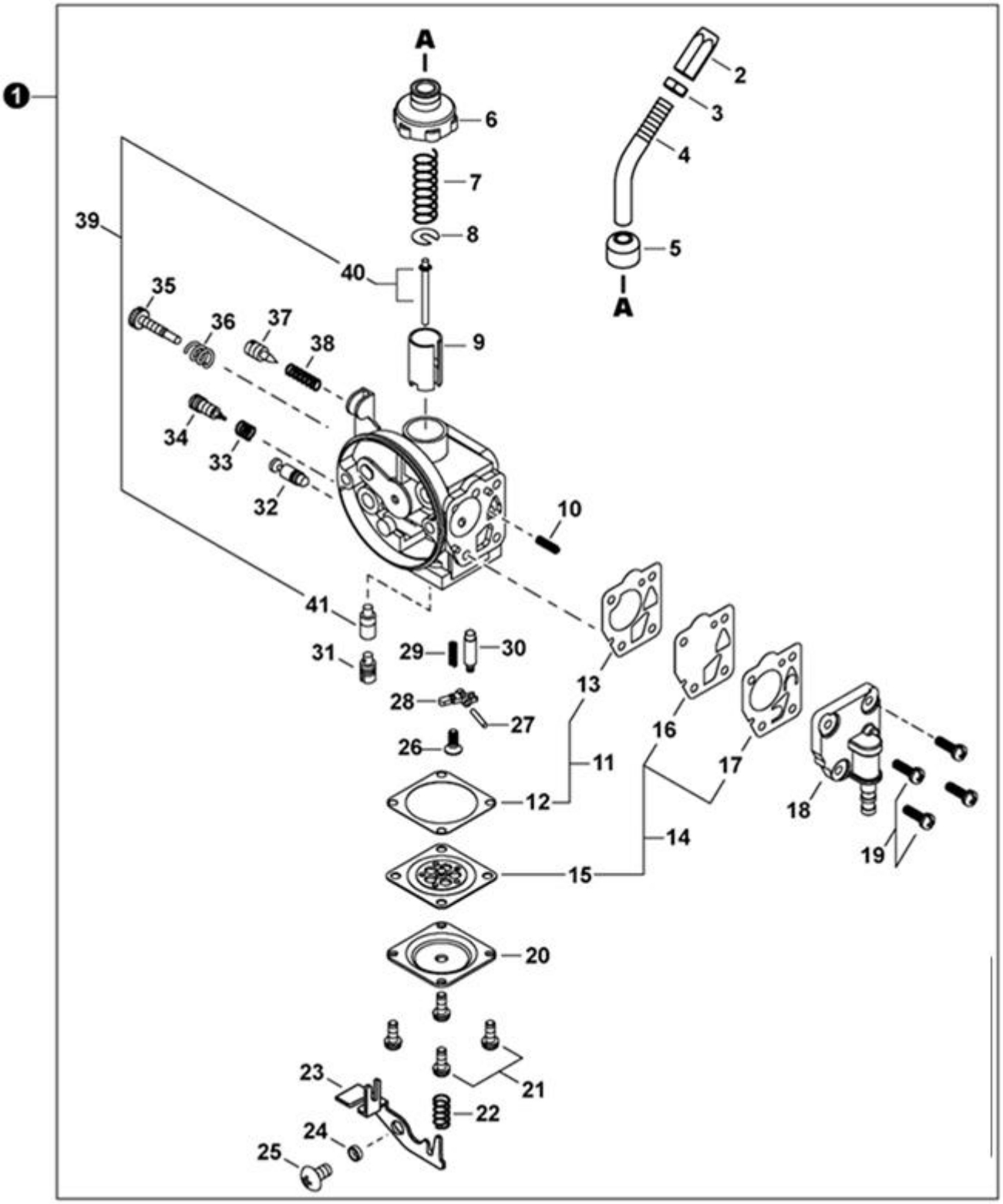

NO.	ECHO P/N	SHINDAIWA P/N	QTY.	DESCRIPCIÓN	DESCRIPTION
1	**A021002520**	**2002181021**	**1**	**CARBURADOR DPW12-1A**	**CARBURETOR DPW12-1A**
2	12415846630	2005581810	1	AJUSTADOR DE CABLE	ADJUSTER, CABLE
3	12411105810	2000081260	1	CONTRATUERCA	NUT, LOCK
4	12416849930	2005581830	1	TUBO DEL AJUSTADOR DE CABLE	PIPE, CABLE ADJUSTER
5	P004001900	2002181130	1	TAPA	CAP
6	P004001890	2002181121	1	TAPA DE CARBURADOR	CAP, CARBURETOR
7	12411411120	2002081140	1	RESORTE DEL ACELERADOR	SPRING, THROTTLE
8	12411511120	2002081150	1	ARANDELA	WASHER
9	P004001920	2002181180	1	VÁLVULA DEL ACELERADOR	VALVE, THROTTLE
10	12436721330	2001181680	1	RESORTE ESPIRAL	SPRING, COIL
11	**P050009230**	**2002081910**	**1**	**JUEGO DE EMPAQUETADURA**	**GASKET KIT**
12	P004001810	2002081510	1	EMPAQUETADURA	GASKET
13	12436321330	2001181630	1	EMPAQUETADURA DIAFRAGMA	GASKET, DIAPHRAGM
14	**P050009240**	**2002181920**	**1**	**MONTAJE DE DIAFRAGMAS**	**DIAPHRAGM KIT**
15	P004001820	E500001296	1	DIAFRAGMA DE MEDICIÓN	DIAPHRAGM, METERING
16	P004001430	2001181621	1	DIAFRAGMA DE MEDICIÓN	DIAPHRAGM, METERING
17	P004001880	2002081660	1	VÁLVULA DE BOMBA	VALVE, PUMP
18	P004001960	2002181640	1	CUERPO DE PURGA	BODY, PURGE
19	P004001030	2000081650	4	TORNILLO	SCREW
20	P004001830	2002081530	1	TAPA DE DIAFRAGMA DE MEDICIÓN	COVER, METERING DIAPHRAGM
21	P004001000	2000081540	4	TORNILLO M3×8	SCREW M3×8
22	P004001380	2001181571	1	RESORTE	SPRING
23	P004001950	2002181560	1	PALANCA	LEVER, TICKLER
24	P004001420	2001181590	1	COLLAR	COLLAR
25	P004001410	2001181581	1	TORNILLO	SCREW
26	P004000960	2000081470	1	TORNILLO PASADOR DE PALANCA DE MEDICIÓN	SCREW, METERING LEVER PIN
27	P004000950	2000081460	1	PASADOR DE PALANCA DE MEDICIÓN	PIN, METERING LEVER
28	P004001940	2002181451	1	PALANCA DE MEDICIÓN	LEVER, METERING
29	P004001930	2002181430	1	RESORTE DE VÁLVULA	SPRING, VALVE
30	P004000930	2000081441	1	VÁLVULA REGULADORA	VALVE, INLET NEEDLE
31	P004001790	2002081420	1	SOPORTE DE INYECTOR PRINCIPAL	HOLDER, MAIN JET
32	P004001360	2001181550	1	VÁLVULA	VALVE, OVERFLOW
33	12435521330	2001181360	1	RESORTE	SPRING
34	P004001300	2001181351	1	TORNILLO AJUSTE	SCREW, MAIN ADJUST
35	12415905530	2000081310	1	TORNILLO PARA AJUSTAR EL RALENTI	SCREW, IDLE ADJUST
36	12416011120	7292081820	1	RESORTE	SPRING
37	P004000880	2000081330	1	TORNILLO	SCREW, SLOW AIR
38	P004000890	2000081340	1	RESORTE	SPRING
0	P004001910	2002181171	1	AGUJA DE REGULACION	NEEDLE, JET
41	P004001780	2002081410	1	INYECTOR PRINCIPAL	JET, MAIN

ADMISIÓN / FILTRO DE AIRE
INTAKE / AIR FILTER

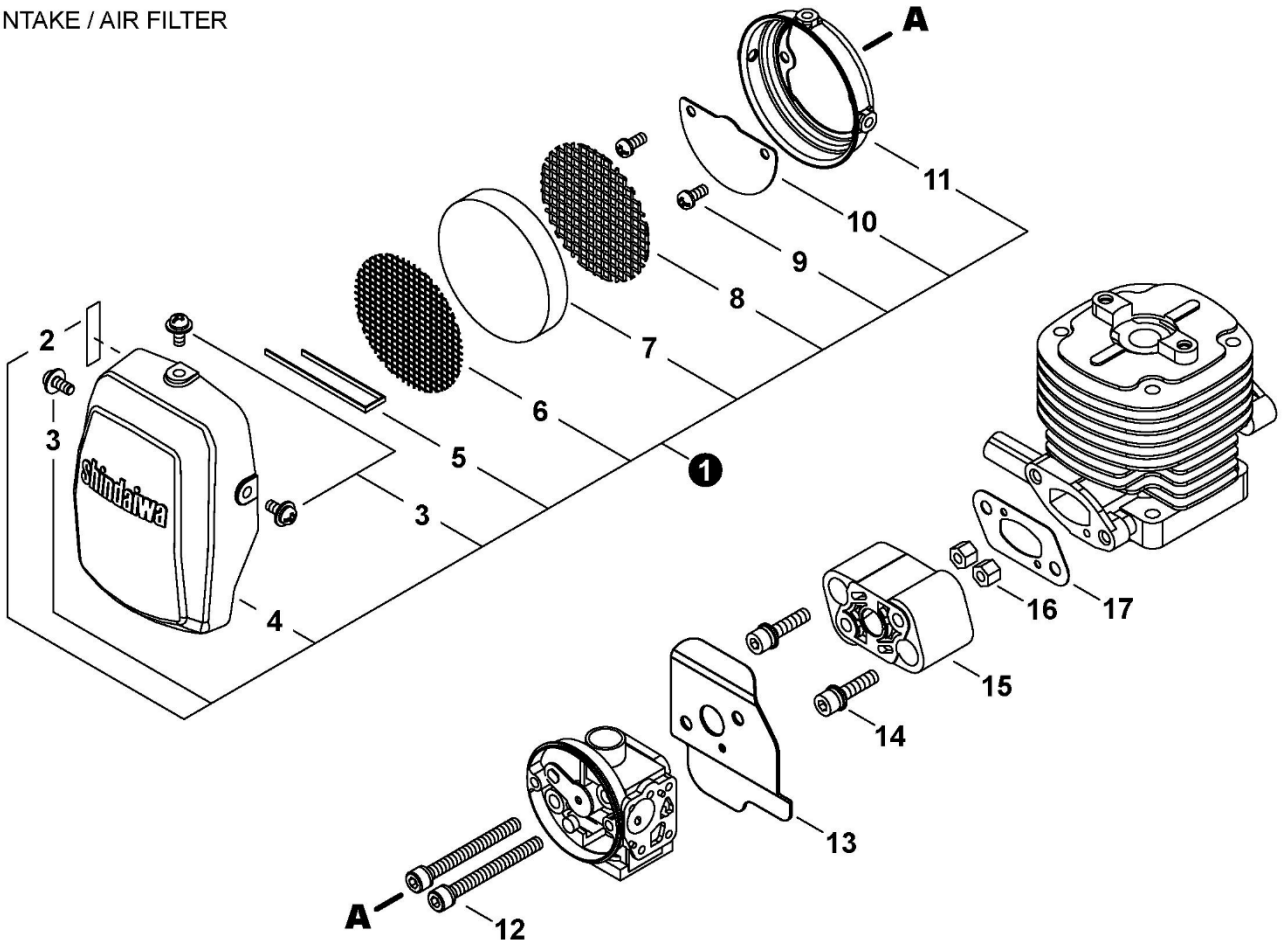

NO.	ECHO P/N	SHINDAIWA P/N	QTY.	DESCRIPCIÓN	DESCRIPTION
1	A027000150	2002181700	1	MONTAJE DE FILTRO DE AIRE	FILTER ASSY, AIR
2	X506000130	1940400008	1	ETIQUETA DEL ESTRANGULADOR	LABEL, CHOKE
3	V252000230	2000081735	3	TORNILLO 4	SCREW 4
4	A232000870	2001081771	1	CUBIERTA DEL FILTRO DE AIRE	COVER, AIR FILTER
5	A238000060	2001081781	1	SUJETADOR	CLIP, FILTER RETAINING
6	A230000030	2000081750	1	PANTALLA DELANTERO	SCREEN - FRONT
7	A226000670	2000081740	1	FILTRO DE AIRE	FILTER, AIR
8	A230000040	2001081760	1	PANTALLA TRASERO	SCREEN, REAR
9	V252000220	2000081730	2	TORNILLO	SCREW
10	A244000160	2002181790	1	PLACA	PLATE
11	A225000500	2001081711	1	CAJA DEL FILTRO DE AIRE	CASE, AIR FILTER
12	V203000940	1102005480	2	PERNO M5×48	BOLT M5×48
13	V103001010	2002183411	1	EMPAQUETADURA DE CARBURADOR	GASKET, CARBURETOR
14	V203001620	2216931250	2	PERNO 5X25 TAPA 757	BOLT M5×25
15	A200000670	2002112210	1	AISLADOR	INSULATOR
16	V263000260	2001112260	2	TUERCA M5×6.3	NUT M5×6.3
17	V103001000	2002112220	1	EMPAQUETADURA DE ADMISIÓN	GASKET, INTAKE

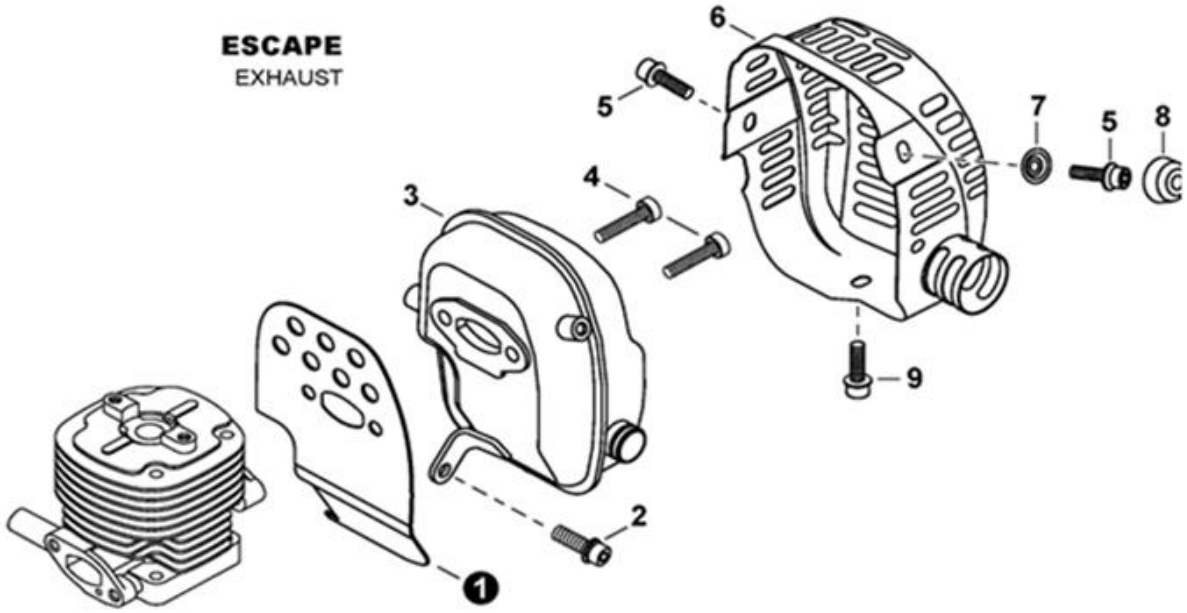

NO.	ECHO P/N	SHINDAIWA P/N	QTY.	DESCRIPCIÓN	DESCRIPTION
1	V104001330	7021015212	1	PROTECTOR TÉRMICO DEL ESCAPE	HEAT SHIELD, EXHAUST
2	V203000820	1102405120	1	PERNO M5×12	BOLT M5×12
3	A030000240	7020015101	1	SILENCIADOR	MUFFLER
4	90010506025	0102006250	2	PERNO 6×25	BOLT 6×25
5	V203000830	1102405100	2	PERNO M5×10	BOLT M5×10
6	A320000740	7020015311	1	CUBIERTA DEL SILENCIADOR	COVER, MUFFLER
6	A320000860	7001215311	1	**CUBIERTA SILENCIADOR (ROJA)**	COVER, MUFFLER
7	V340000260	7019632150	1	ARANDELA	WASHER
8	A459000020	7019632160	1	TAPA	COVER
9	V203000930	1102005100	1	PERNO M5×10	BOLT M5×10

shindaiwa B45 Desmalezadora / Brushcutter

BOBINA MAS VOLANTE (Cambio bobina azul)

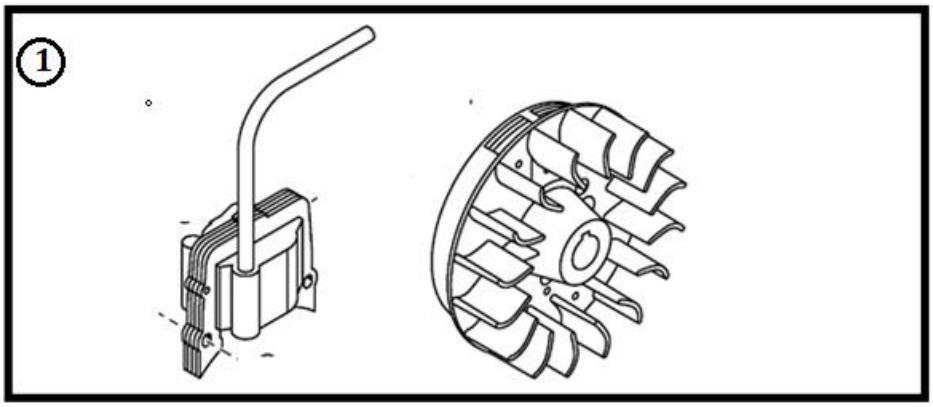

NO.	ECHO P/N	SHINDAIWA P/N	QTY.	DESCRIPCIÓN	DESCRIPTION
1		S500000051	1	BOBINA+VOLANTE MD.NVO.BP 35 BOBINA NEGRA	

ENCENDIDO
IGNITION

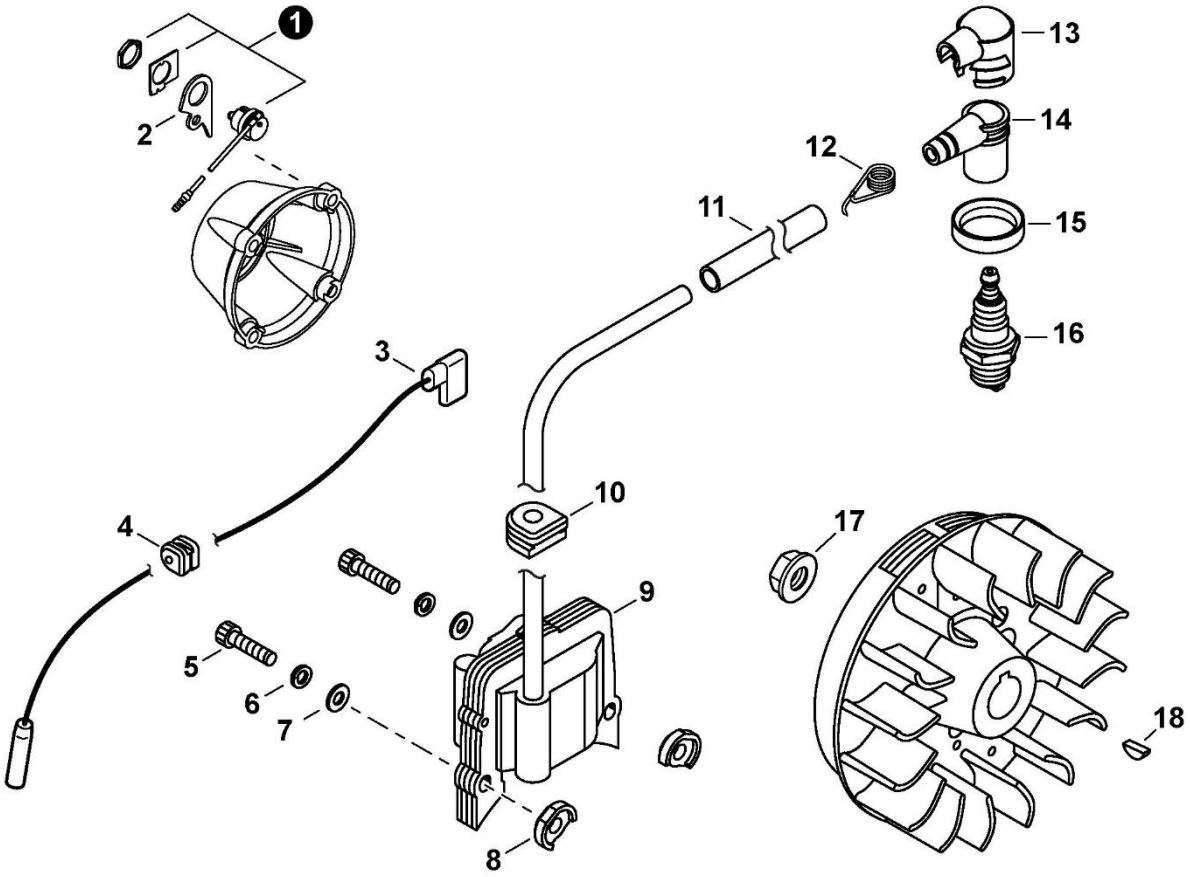

NO.	ECHO P/N	SHINDAIWA P/N	QTY.	DESCRIPCIÓN	DESCRIPTION
1	A045000340	7293014210	1	INTERRUPTOR DE ENCENDIDO-APAGADO	SWITCH, ON-OFF
2	A439000510	7001474120	1	ABRAZADERA	BRACKET
3	A412000030	7020071640	1	CABLE DE ENCENDIDO	LEAD - IGNITION
4	V136000060	2001172120	1	OJAL DE CABLE CONDUCTOR	GROMMET, LEAD
5	9110004024	0102004240	2	PERNO M4×24	BOLT M4×24
6	90060500004	0160004101	2	ARANDELA DE PRESION 4mm	WASHER, SPRING 4mm
7	V302000010	2001071650	2	ARANDELA 4.3×9.6×0.8	WASHER 4.3×9.6×0.8
8	V352000140	2001071631	2	COLLAR 4	COLLAR 4
9	A411000780	7020071610	1	BOBINA DE ENCENDIDO	COIL, IGNITION
10	V135000080	2001172110	1	OJAL	GROMMET
11	V475004880	2001171660	1	TUBO AISLANTE	TUBE, INSULATOR
12	A426000050	2000072230	1	TERMINAL DE BUJÍA	TERMINAL, SPARK PLUG
13	A429000110	2000072241	1	TAPA	COVER, CAP
14	A427000090	2210272220	1	TAPA DE BUJÍA	CAP, SPARK PLUG
15	V495001440	2000072250	1	SELLO DE BUJÍA	SEAL, SPARK PLUG
16	CJ8	055461	1	BUJÍA CJ8	SPARK PLUG - CJ8
17	V266000110	1152710212	1	TUERCA-BRIDA M10	NUT, FLANGE M10
18	9311503010	0240303100	1	CHAVETA WOODRUFF 3×10	KEY, WOODRUFF 3×10

SISTEMA ENCENDIDO MODELO ANTIGUO

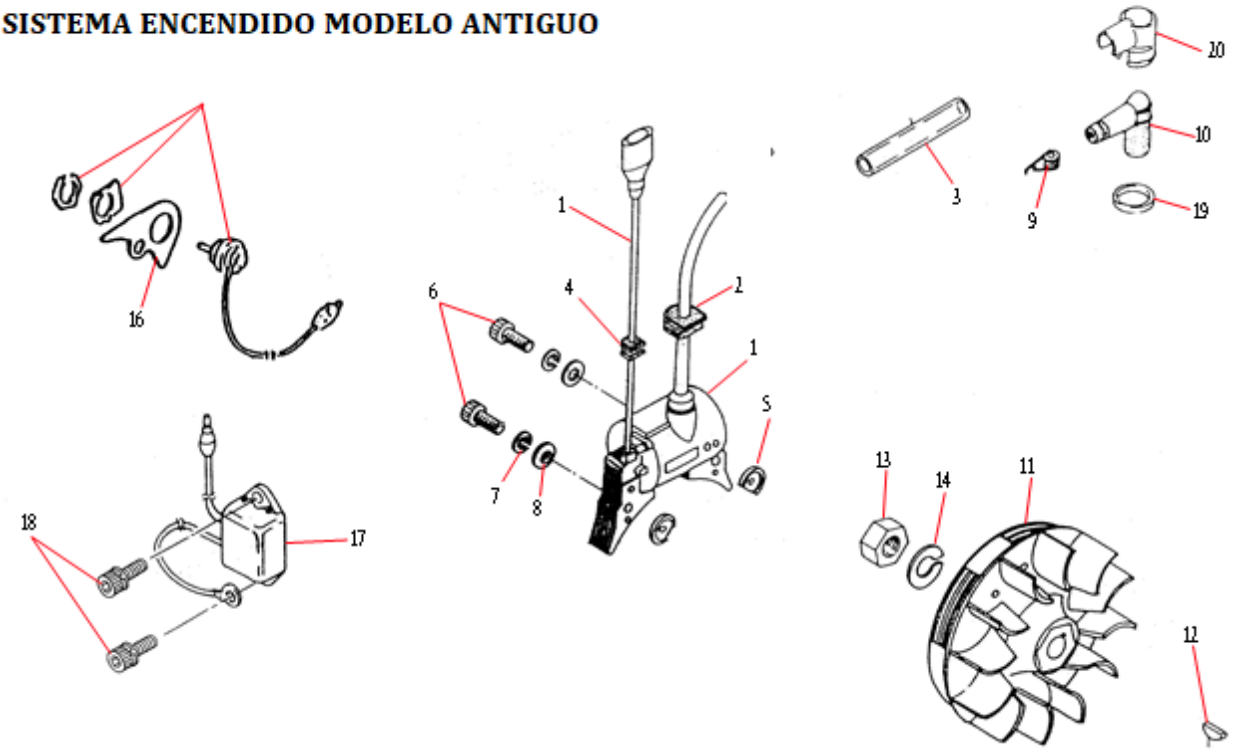

NO.	ECHO P/N	SHINDAIWA P/N	QTY.	DESCRIPCIÓN	DESCRIPTION
1	A411000820	2001171611	1	BOBINA AZUL C35/B45/BP35 (Descontinuada)	COIL
2	V135000080	2001172110	1	RETEN SIST ENC C35/350BP35B45GP45/450	BOLT M5×45
3	2001171660	2001171660	1	TUBO PROTEC BOB C35/350.BP35.B45GP45/45	CLAMP, UPPER
4	V136000060	2001172120	1	RETENEDOR SIST ENC.C35/350GP45/450BP35	BOLT M6×40
5	V352000140	2001071631	2	RETENE SIST.ENC.C35BP35B45GP45/450C350	CLAMP, LOWER
6	90010504016	0102004260	2	PERNO BOBINA C-35B-45BP-35C230GP45	WASHER 6.5×13×1
7	90060500004	0160004101	2	ARANDELA MUELLE BOBINA C-35C350GP450	NUT, HEX M6
8	V302000010	2001071650	2	ARAND PLANA TAP C35 C350PB450 GP25 T20	SCREW HILO 4×10
9	A426000050	2000072230	1	RESORTE BUJIA SIST. ENC. C-35.C350.....	SHIELD, DEBRIS
10	A427000090	2210272221	1	TAPON BUJIA C35 B45 350	TAPON BUJIA C35 B45 350
11	A409001200	E500001246	1	VOLANTE MODELO	VOLANTE MODELO
12	9311503010	0240303100	1	CHAVETA CIGU.C35 757GP4500	CHAVETA CIGU.C35 757GP4500
13	90050300010	0151110061	1	TUERCA SIST.ENC.C35,B45	TUERCA SIST.ENC.C35,B45
14	90060500010	0160010251	1	ARANDELA MUELLE SIST.ENC	ARANDELA MUELLE SIST.ENC
15	A045000340	7293014210	1	INTERRUPTOR B-45	INTERRUPTOR B-45
16	A439000510	7001474120	1	ABRAZADERA INTERRUPTOR B-45.....	ABRAZADERA INTERRUPTOR B-45.....
17	A416000000	7292071711	1	UNIDAD ELECTRONICA C-35.BP35.B45.GP25.	UNIDAD ELECTRONICA C-35.BP35.B45.GP25.
18	9111304012	1102404120	2	PERNO TAPA ARRANC.C230 C35 -B45 -T18	PERNO TAPA ARRANC.C230 C35 -B45 -T18
19	V495001440	2000072250	1	RETENEDOR PROTEC. BUJIA B-45.C350.....	RETENEDOR PROTEC. BUJIA B-45.C350.....
20	A429000110	2000072241	1	PROTECTOR TAPON BUJIA B-45.C350.....	PROTECTOR TAPON BUJIA B-45.C350.....

ARRANCADOR AUTORRETRÁCTIL
STARTER

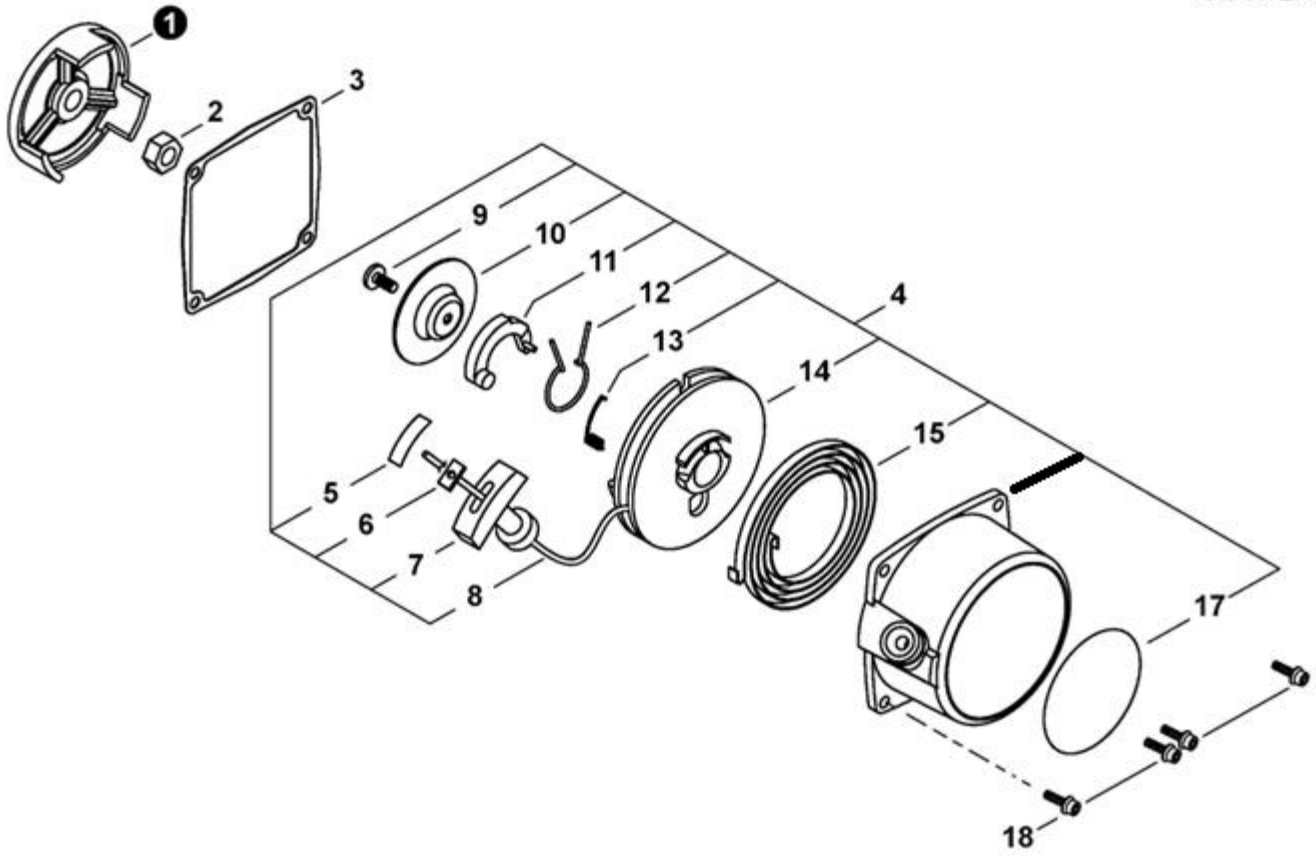

NO.	ECHO P/N	SHINDAIWA P/N	QTY.	DESCRIPCIÓN	DESCRIPTION
1	A520000172	7000075230	1	POLEA DEL ARRANCADOR	PULLEY, STARTER
2	V265000170	2000076210	1	TUERCA M8×H5	NUT M8×H5
3	V105000031	2002076111	1	EMPAQUETADURA DEL ARRANCADOR AUTORRETRÁCTIL	GASKET, RECOIL STARTER
4	**A050000240**	**7002075100**	**1**	**MONTAJE DE ARRANCADOR AUTORRETRÁCTIL**	**STARTER ASSY, RECOIL**
5	X707000050	2001075230	1	CINTA ADHESIVA	TAPE
6	A522000040	2001075210	1	RETENEDOR DE CUERDA	RETAINER, ROPE
7	A511000160	2001075190	1	AGARRE DEL ARRANCADOR	GRIP, STARTER
8	A509000190	2002075180	1	CUERDA DEL ARRANCADOR	ROPE, STARTER
9	V253000470	2000075170	1	TORNILLO	SCREW
10	A518000050	2000075150	1	PLACA DE FRICCIÓN	PLATE, FRICTION
11	A514000130	2000075130	1	TRINQUETE	RATCHET
12	V452000550	2000075160	1	RESORTE DE FRICCIÓN	SPRING, FRICTION
13	V452000560	2000075220	1	RESORTE DE RETORNO	SPRING, RETURN
14	A506000270	2002075120	1	CARRETE DEL CABLE	REEL, ROPE
15	17722005730	2002075140	1	RESORTE RECULAR	SPRING, RECOIL
17	X504002770	1942000027	1	ETIQUETA DE IDENTIFICACÍON	LABEL, TRADE
18	V202000581	11022- 04160	4	PERNO M4×16	BOLT M4×16

SISTEMA DE COMBUSTIBLE
FUEL SYSTEM

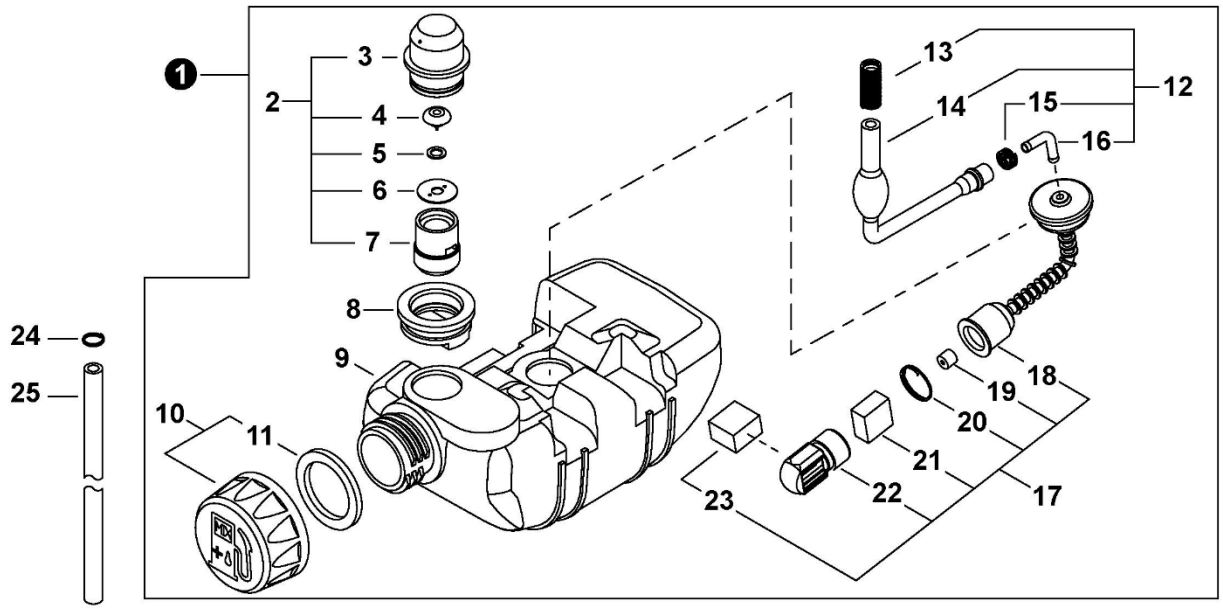

NO.	ECHO P/N	SHINDAIWA P/N	QTY.	DESCRIPCIÓN	DESCRIPTION
1	P021017871	2001185002	1	MONTAJE DE TANQUE DE COMBUSTIBLE	TANK ASSY, FUEL
2	A039000020	2000085500	1	VÁLVULA DE RESPIRADERO	VENT ASSY
3	A362000000	2000085511	1	TAPA DE VENTILADOR	CAP, VENT
4	A356000090	2210085260	1	VÁLVULA DE RESPIRADERO	VENT ASSY
5	V303000170	2210085250	1	ARANDELA	WASHER
6	A359000010	2210085240	1	SUJETADOR	RETAINER
7	A358000030	2000085521	1	SOPORTE DE RESPIRADERO	HOLDER, VENT
8	V138000020	2000085579	1	OJAL DE VÁLVULA	GROMMET, VENT
9	A350001321	2001185112	1	TANQUE DE COMBUSTIBLE	TANK, FUEL
10	A033000070	7004385201	1	MONTAJE DE TAPA DE COMBUSTIBLE	CAP ASSY, FUEL
11	V107000010	2000085221	1	EMPAQUETADURA DEL TAPA DE COMBUSTIBLE	GASKET, FUEL CAP
12	P021018010	2002185300	1	MONTAJE DE LÍNEA DE COMBUSTIBLE	LINE ASSY, FUEL
13	V451000850	2000085340	1	ABRAZADERA	CLAMP
14	V470001100	2002185310	1	TUBO DE COMBUSTIBLE	PIPE, FUEL
15	V490000610	2000085350	1	SUJETADOR	CLIP
16	V186000220	2000085321	1	CONECTOR DE TUBO	CONNECTOR, PIPE
17	A037000000	2001185401	1	MONTAJE DE FILTRO DE COMBUSTIBLE	FILTER ASSY, FUEL
18	V470001110	2001185451	1	TUBO DE COMBUSTIBLE	PIPE, FUEL
19	A356000080	2000085440	1	VÁLVULA DE RETENCIÓN	VALVE, CHECK
20	V490000590	2210285440	1	SUJETADOR	CLIP
21	A368000030	2210085431	1	FILTRO DE COMBUSTIBLE - B	FILTER, FUEL - B
22	A369000030	2210085411	1	PESA TANQUE	WEIGHT
23	A368000020	2210085420	1	FILTRO DE COMBUSTIBLE - A	FILTER, FUEL - A
24	V490000580	2002185540	1	SUJETADOR	CLIP
25	V471002640	2000083313	1	TUBERIA CARBURADOR	PIPE

PROTECTOR DEL TANQUE DE COMBUSTIBLE
FUEL TANK GUARD

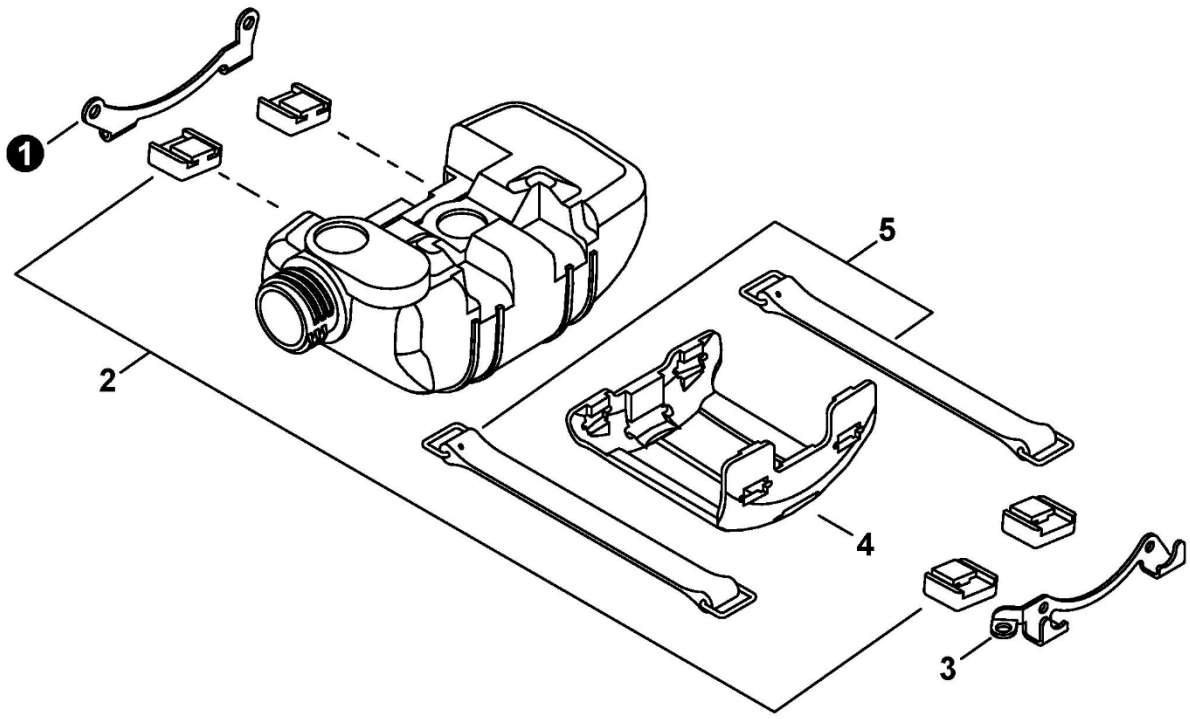

NO.	ECHO P/N	SHINDAIWA P/N	QTY.	DESCRIPCIÓN	DESCRIPTION
1	A393000190	2001186120	1	ABRAZADERA M	BRACKET M
2	V420002390	2001086130	4	AMORTIGUADOR DEL TANQUE DE COMBUSTIBLE	CUSHION, FUEL TANK
3	A393000180	2002186110	1	ABRAZADERA S	BRACKET S
4	A175000200	7000586131	1	PROTECTOR, TANQUE DE COMBUSTIBLE	GUARD, FUEL TANK
5	A392000060	2002086140	2	CORREA DEL TANQUE	STRAP, FUEL TANK

CUBIERTA DEL VENTILADOR
FAN COVER

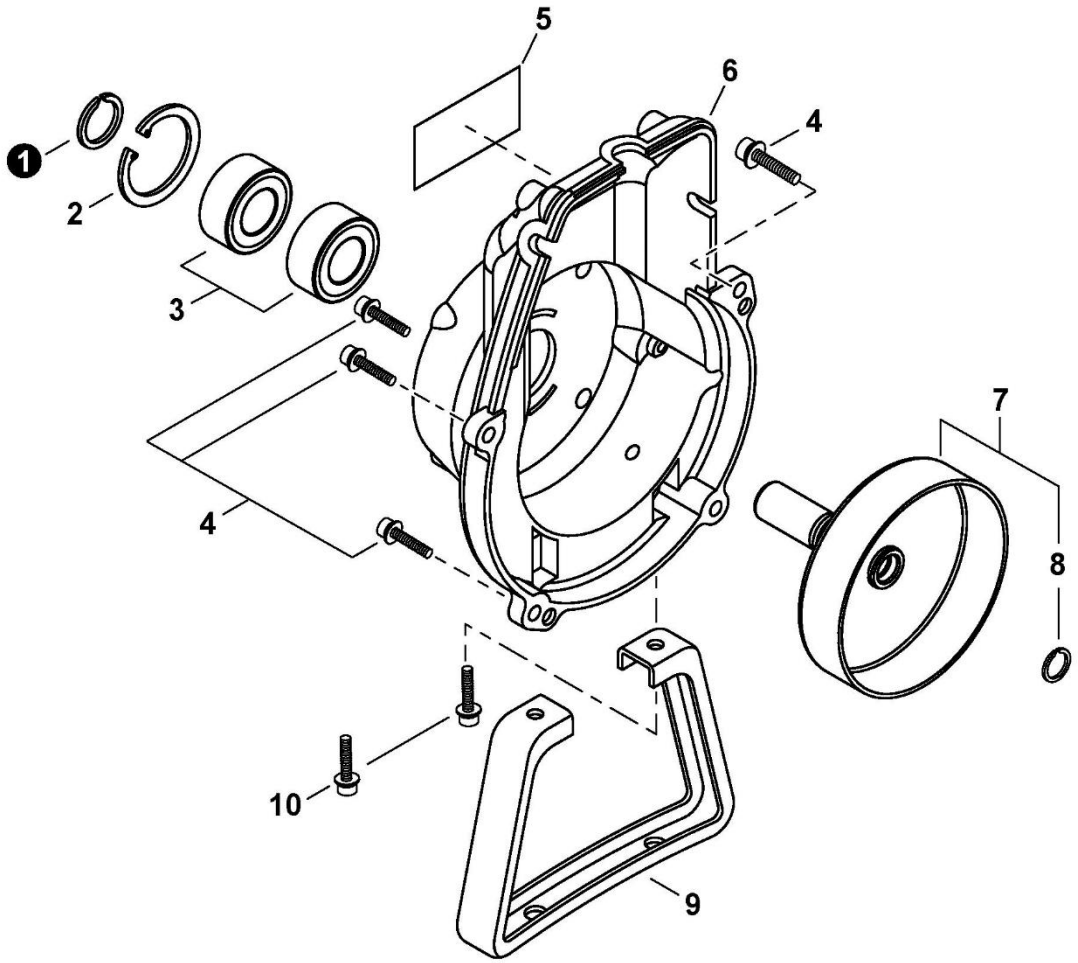

NO.	ECHO P/N	SHINDAIWA P/N	QTY.	DESCRIPCIÓN	DESCRIPTION
1	V583000181	2001131230	1	ANILLO RETENEDOR	RING, SNAP
2	9242432000	243232120	1	ANILLO RETENEDOR Ø32	RING, SNAP Ø32
3	90080206002	200606002	2	COJINETE DE BALINES 6002 DDU	BEARING, BALL 6002 DDU
4	V203000351	1102205200	4	PERNO M5×20	BOLT M5×20
5	X504002620	7008031150	1	ETIQUETA DE IDENTIFICACÍON	LABEL, TRADE
6	A172002310	7001231111	1	CUBIERTA DEL VENTILADOR	COVER, FAN
7	**A055000020**	**2002131200**	**1**	**MONTAJE DE TAMBOR EMBRAGUE**	**DRUM ASSY, CLUTCH**
8	V582000090	2002131220	1	ANILLO RETENEDOR Ø11.4	RING, SNAP Ø11.4
9	A175000180	7020033112	1	SOPORTE	STAND
10	V203000590	1102205160	2	PERNO M5×16	BOLT M5×16

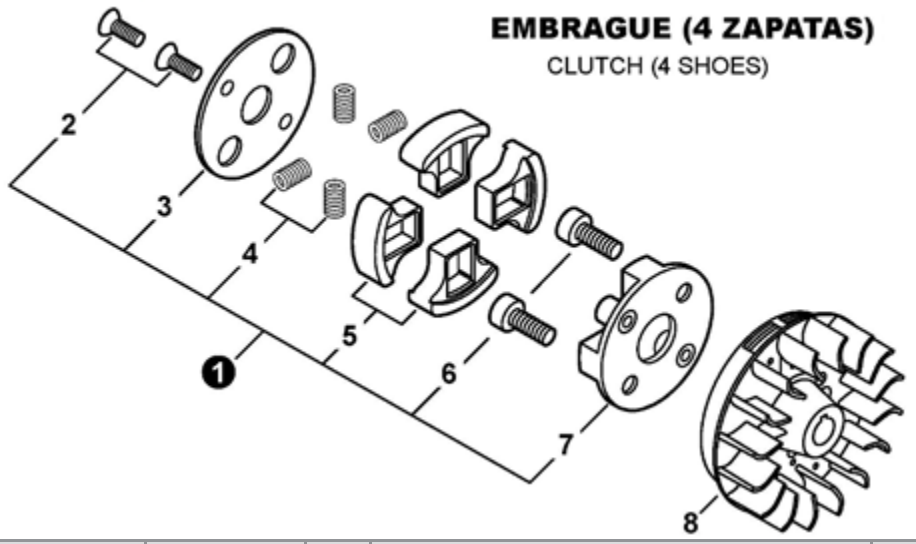

NO.	ECHO P/N	SHINDAIWA P/N	QTY.	DESCRIPCIÓN	DESCRIPTION
1	A056000452	7021051100	1	MONTAJE DE EMBRAGUE	CLUTCH ASSY
2	V203000880	7021051160	2	PERNO 5	BOLT 5
3	A551000120	2002051140	1	PLACA DE EMBRAGUE	PLATE, CLUTCH
4	A566000220	2002051131	4	RESORTE DE EMBRAGUE	SPRING, CLUTCH
5	A555000130	2002051121	4	ZAPATA DE EMBRAGUE	SHOE, CLUTCH
6	A557000120	2002051150	2	PERNO DE EMBRAGUE	BOLT, CLUTCH
7	A552000121	2002051112	1	SALIENTE EMBRAGUE	BOSS, CLUTCH
8	A409000640	7020071200	1	VOLANTE	FLYWHEEL

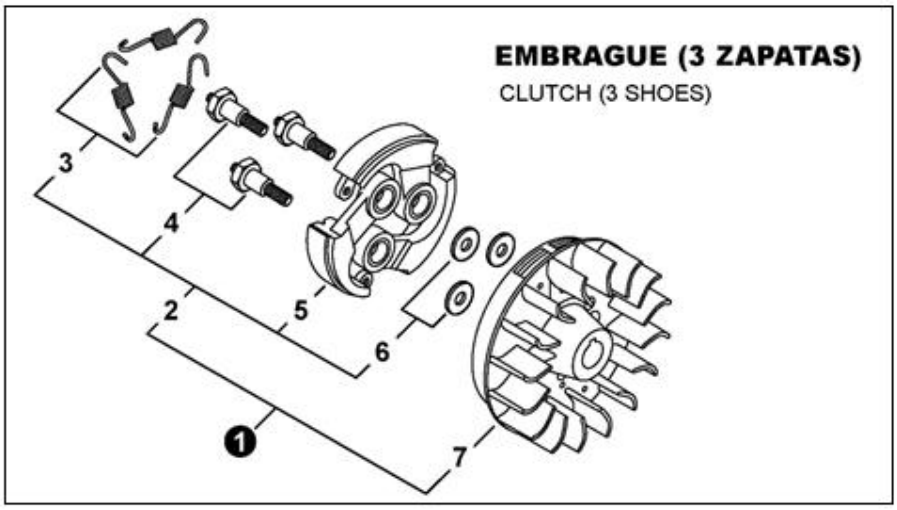

NO.	ECHO P/N	SHINDAIWA P/N	QTY.	DESCRIPCIÓN	DESCRIPTION
1	P021038370	S500000036	1	JUEGO DE VOLANTE EMBRAGUE	FLYWHEEL KIT
2	P021017990	2002151102	1	MONTAJE DE EMBRAGUE	CLUTCH ASSY
3	A566000130	2002151120	3	RESORTE DE EMBRAGUE	SPRING, CLUTCH
4	A557000100	2002151131	3	PERNO DE EMBRAGUE	BOLT, CLUTCH
5	A553000140	2002151111	3	ZAPATA DE EMBRAGUE	SHOE, CLUTCH
6	V304000150	2210071430	3	ARANDELA 6MM	WASHER 6MM
7	A409001200	E500001246	1	VOLANTE	FLYWHEEL

CONECTOR GIRATORIO
SWIVEL

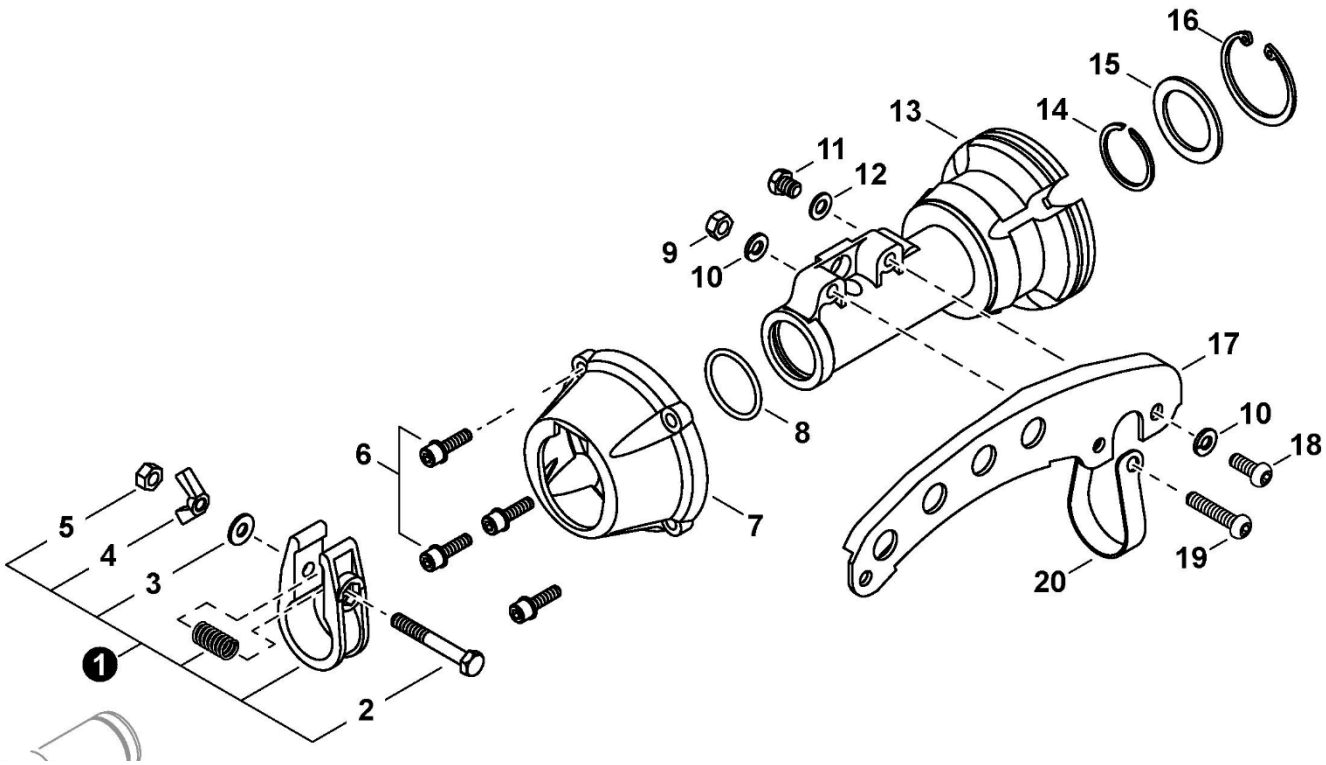

NO.	ECHO P/N	SHINDAIWA P/N	QTY.	DESCRIPCIÓN	DESCRIPTION
1	P021021240	2201511501	1	MONTAJE DE CONECTOR GIRATORIO	SWIVEL ASSY
2	V204000420	2201197821	1	PERNO	BOLT
3	V304000150	2210071430	1	ARANDELA 6MM	WASHER 6MM
4	9219106000	0152010630	1	TUERCA MARIPOSA M6	NUT, WING M6
5	V264000150	2201197840	1	CONTRATUERCA M6	NUT, LOCK M6
6	V203000351	1102205200	4	PERNO M5×20	BOLT M5×20
7	A575000390	7202011120	1	TAPA DE AMORTIGUADOR	CAP, CUSHION
8	V581000220	2201511120	1	JUNTA TÓRICA	O-RING
9	90050000006	0150006051	1	TUERCA HEXAGONAL 6M	NUT, HEX M6
10	90060500006	0160006151	2	ARANDELA DE PRESION 6	WASHER, SPRING 6
11	V204000430	0101006080	1	PERNO M6×8	BOLT M6×8
12	V304000180	2200013410	1	ARANDELA	WASHER
13	A575000380	2202011110	1	AMORTIGUADOR	CUSHION, AV
14	V582000100	2201512130	1	ANILLO RETENEDOR	RING, SNAP
15	V314000110	2202012210	1	RETENEDOR	STOPPER
16	9242440000	243240170	1	ANILLO RETENEDOR Ø40	RING, SNAP Ø40
17	C624000070	2201911313	1	COLGADOR	HANGER
18	9114206016	1121006160	1	PERNO M6×16	BOLT M6×16
19	9114206030	1121006300	1	PERNO M6×30	BOLT M6×30
20	V495001500	2201111320	1	ABRAZADERA	CLAMP

TUBO PRINCIPAL
MAIN PIPE

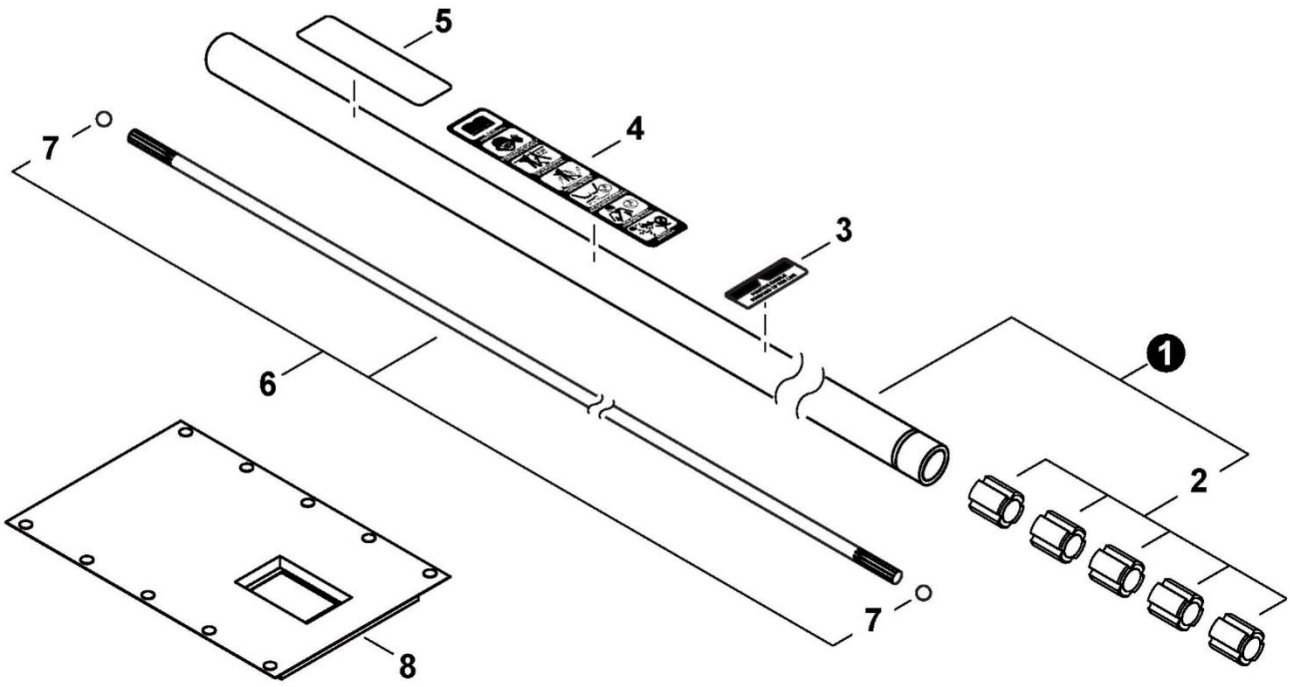

NO.	ECHO P/N	SHINDAIWA P/N	QTY.	DESCRIPCIÓN	DESCRIPTION
1	C050001871	2202112100	1	MONTAJE DE TUBO PRINCIPAL	MAIN PIPE ASSY
2	C501000080	2202112120	5	BUJE	BUSHING
3	X505002850	1940100269	1	ETIQUETA DE MANGO	LABEL, HANDLE
4	X505005890	1942200029	1	ETIQUETA DE PRECAUCIÓN	LABEL, CAUTION (BLADE CAPABLE)
5	X504002780	1942000084	1	ETIQUETA SHINDAIWA PROFESSIONAL	LABEL, SHINDAWA PROFESSIONAL
6	C504000730	2202112400	1	MONTAJE DE EJE DE TRANSMISIÓN	SHAFT ASSY, DRIVE
7	V585000040	2202112420	2	RETENEDOR	STOPPER
8	V420002480	2201717110	1	PROTECTOR PIERNA C35 B45	PROTECTOR
8		2201717121	1	PROTECTOR PIERNA NACIONAL EN CUERO	PROTECTOR

CABLE DEL ACELERADOR
THROTTLE CABLE

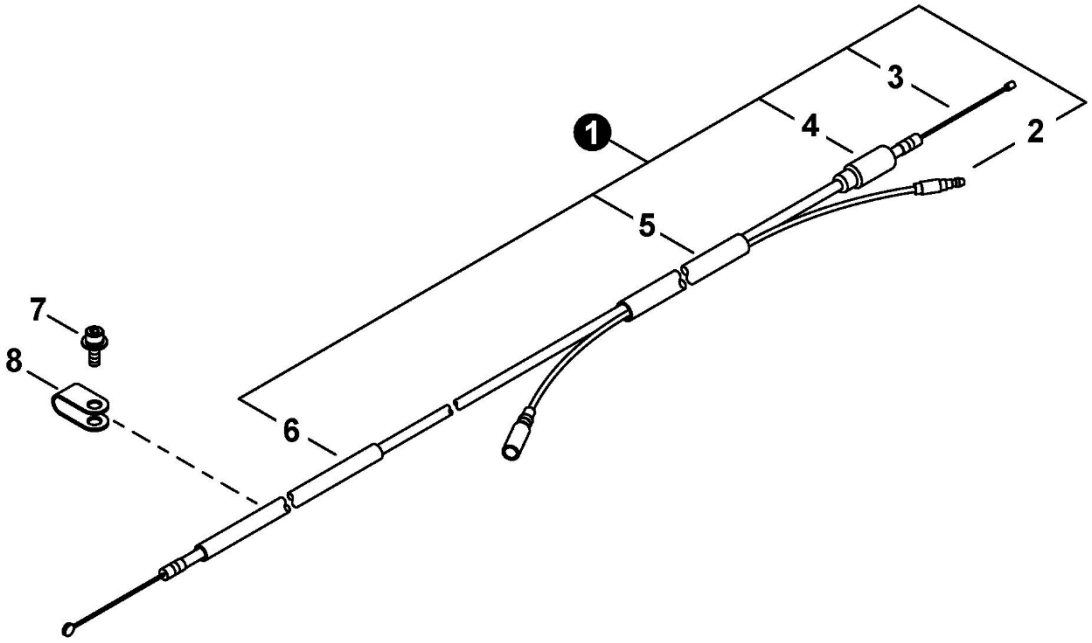

NO.	ECHO P/N	SHINDAIWA P/N	QTY.	DESCRIPCIÓN	DESCRIPTION
1	V043000480	2002183101	1	MONTAJE DE CABLE DEL ACELERADOR	CABLE ASSY, THROTTLE
2	V485001620	2001183130	1	CABLE DE TIERRA	LEAD - GROUND
3	V430002860	2002183110	1	CABLE DEL ACELERADOR	CABLE, THROTTLE
4	A246000020	2000583160	1	TAPA DE CARBURADOR	CAP, CARBURETOR
5	V475004740	2001183120	1	TUBO DE PROTECCIÓN	TUBE, PROTECTIVE
6	V475004750	2001183140	1	TUBO DE CABLE DEL ACELERADOR	TUBE, THROTTLE CABLE
7	V202000180	1102404120	1	PERNO M4×12	BOLT M4×12
8	C487000300	2005083170	1	ABRAZADERA	CLAMP

MANUBRIO TIPO BICICLETA
HANDLEBAR

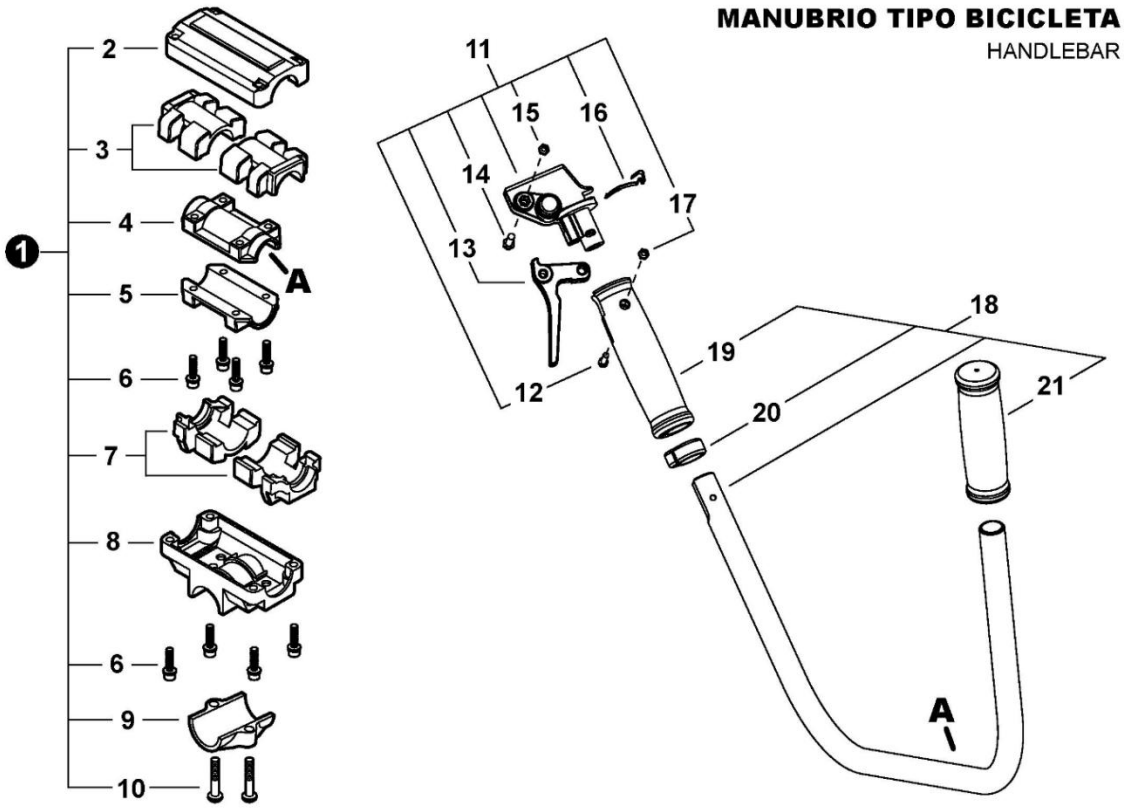

NO.	ECHO P/N	SHINDAIWA P/N	QTY.	DESCRIPCIÓN	DESCRIPTION
1	**P021031461**	**7255514100**	**1**	**JUEGO DE SOPORTE DEL MANUBRIO TIPO BICICLETA**	**BRACKET KIT, HANDLEBAR**
2	C423000740	7201714130	1	ABRAZADERA SUPERIOR	CLAMP, UPPER
3	V420002470	2201514170	2	AMORTIGUADOR SUPERIOR	CUSHION, UPPER
4	C423000770	2201514150	1	ABRAZADERA SUPERIOR	CLAMP, UPPER
5	C423000760	2201514140	1	ABRAZADERA INFERIOR	CLAMP, LOWER
6	V203001330	1102005250	8	PERNO M5×25	BOLT M5×25
7	V420002460	2201514160	2	AMORTIGUADOR INFERIOR	CUSHION, LOWER
8	C423000700	7201714110	1	SOPORTE DE MANGO Ø28	BRACKET, HANDLE Ø28
9	C423000720	7201714120	1	ABRAZADERA INFERIOR	CLAMP, LOWER Ø28
10	9114206025	1121006250	2	TORNILLO M6×25	SCREW M6×25
11	**C044000830**	**2201514301**	**1**	**MONTAJE DE CONTROL DEL ACELERADOR**	**THROTTLE CONTROL ASSY**
12	9110004024	102004240	1	PERNO M4×24	BOLT M4×24
13	C450000510	2201514331	1	GATILLO DEL ACELERADOR	TRIGGER, THROTTLE
14	V203000810	2201514340	1	PERNO	BOLT
15	V263000240	7293561240	1	CONTRATUERCA M5	NUT, LOCK M5
16	C617000410	2201514321	1	RETENEDOR DE GATILLO DEL ACELERADOR	STOPPER, THROTTLE TRIGGER
17	V262000080	2201514390	1	TUERCA DE NILÓN M4	NUT, NYLON M4
18	**P021035490**	**2202014200**	**1**	**MONTAJE DE MANUBRIO TIPO BICICLETA**	**HANDLEBAR ASSY**
19	C403000400	2201514220	1	AGARRE DERECHO	GRIP, RIGHT
20	C487000240	2201514290	1	SUJETADOR DE CABLE DEL ACELERADOR	HOLDER, THROTTLE CABLE
21	C403000410	2201514230	1	AGARRE IZQUIERDO	GRIP, LEFT

CAJA DE ENGRANAJES
GEAR CASE S/N:

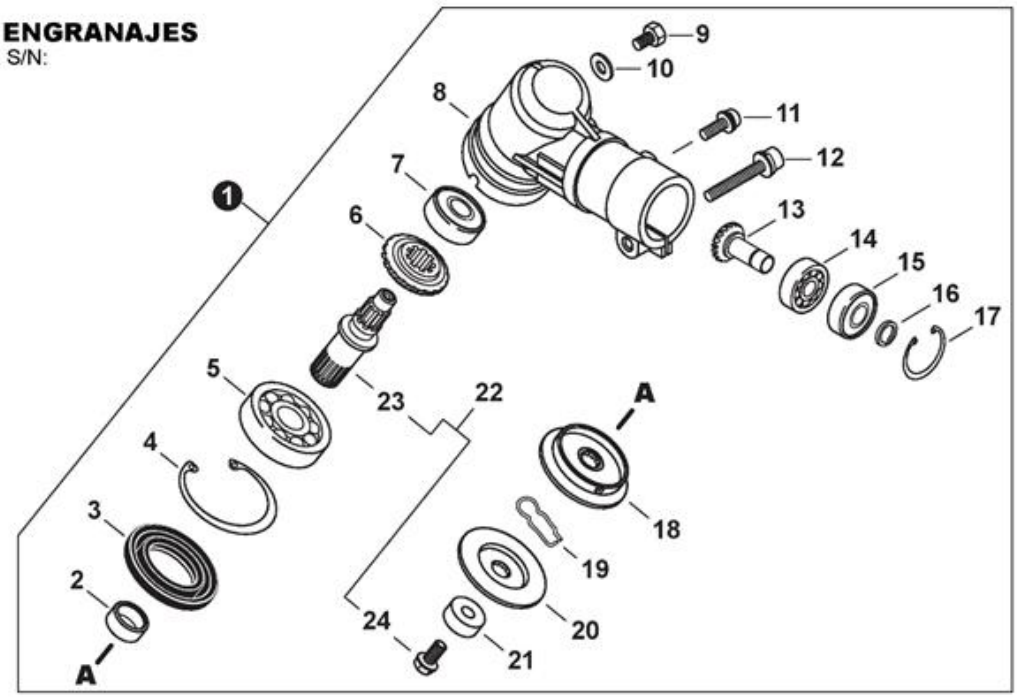

NO.	ECHO P/N	SHINDAIWA P/N	QTY.	DESCRIPCIÓN	DESCRIPTION
1	P021048050	P021048050	1	MONTAJE DE CAJA DE ENGRANAJES	GEAR CASE ASSY
2	V358000130	2201513230	1	COLLAR	COLLAR
3	V513000000	2201513120	1	SELLO DE ACEITE	SEAL, OIL
4	9242435000	0243235150	1	ANILLO RETENEDOR Ø35	RING, SNAP Ø35
5	90081006202	0200006202	1	COJINETE DE BALINES 6202	BEARING, BALL 6202
6	V651000540	2201513220	1	ENGRANAJE CAJA ENG. C-35 B45 C350	GEAR, BEVEL
7	90080206000	3700463310	1	COJINETE DE BALINES 6000DDU	BEARING, BALL 6000DDU
8	C531000603	6302063111	1	CAJA DE ENGRANAJES	HOUSING, GEAR CASE
9	V206000250	2201513410	1	PERNO M6×10	BOLT M6×10
10	V307000230	2201513420	1	ARANDELA	WASHER
11	V204000740	1102206140	1	PERNO M6×14	BOLT M6×14
12	V204000410	1102206280	1	PERNO M6×28	BOLT M6×28
13	V651000550	2202113390	1	MONTAJE DE ENGRANAJE PIÑON CÓNICO	PINION ASSY, BEVEL
14	90080036001	3707463310	1	COJINETE DE BALINES 6001	BEARING, BALL 6001
15	90080406001	0200206001	1	COJINETE DE BALINES 6001ZZ	BEARING, BALL 6001ZZ
16	90070600012	E500001361	1	ANILLO RETENEDOR Ø12	RING, SNAP Ø12
17	9242428000	0243228120	1	ANILLO RETENEDOR Ø28	RING, SNAP Ø28
18	C535000770	7244713240	1	PLACA DEL ADAPTADOR SUPERIOR	PLATE, ADAPTOR - UPPER
19	V641000240	2201513290	1	PASADOR DESLIZANTE	PIN, SLIDE
20	C535000780	7201763170	1	PLACA DEL ADAPTADOR INFERIOR	PLATE, ADAPTOR - LOWER
21	C535000790	2201513270	1	PROTECTOR DE PERNO	GUARD, BOLT
22	P021039360	2201513210	1	JUEGO DE EJE DE ENGRANAJE	GEAR SHAFT SET
23	C534000920		1	EJE DE ENGRANAJE	SHAFT, GEAR
24	V206000220	2201513261		PERNO 10×37 CORTO	
	V206000230	6301963310	1	PERNO 10×37 LARGO	BOLT 10×37

PROTECTOR CONTRA RESIDUOS

DEBRIS SHIELD

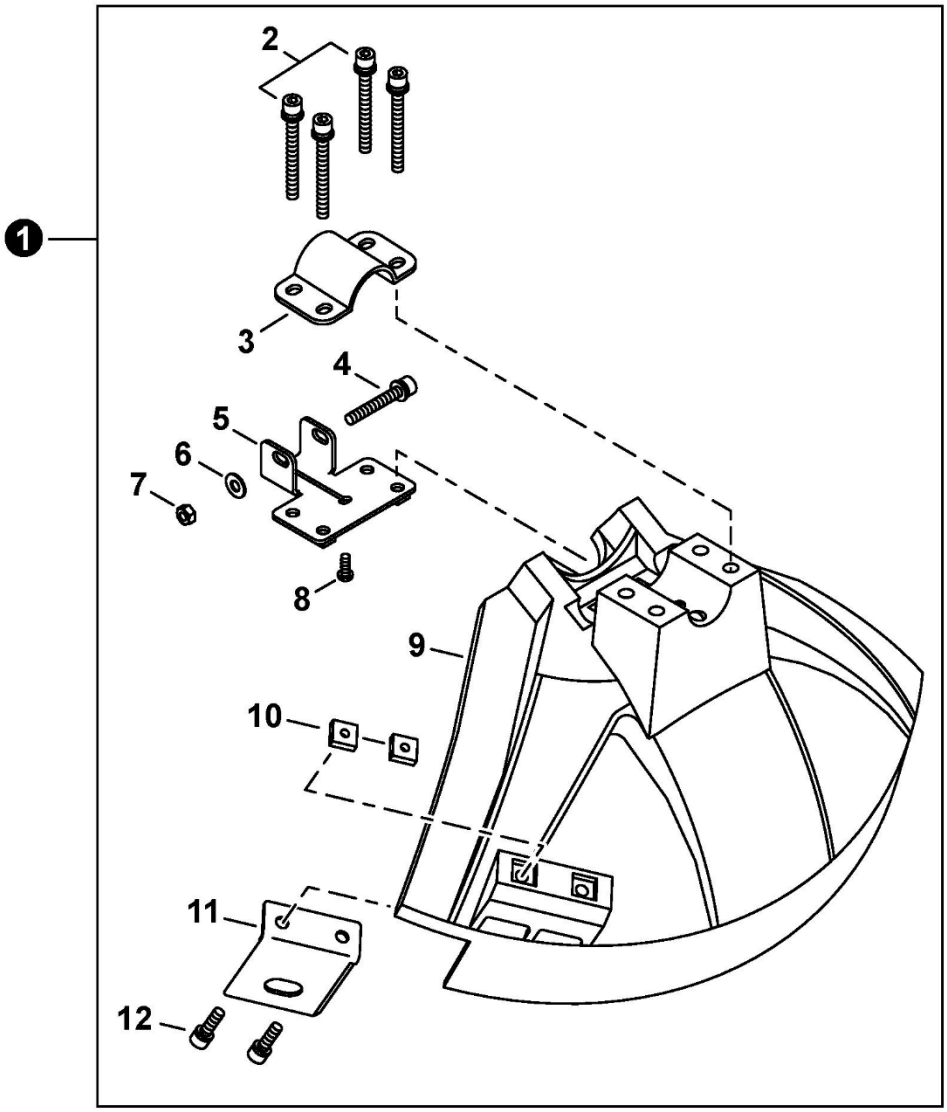

NO.	ECHO P/N	SHINDAIWA P/N	QTY.	DESCRIPCIÓN	DESCRIPTION
1	P021032902	7248016003	1	MONTAJE DE PROTECTOR CONTRA RESIDUOS	DEBRIS SHIELD ASSY
2	V203000610	1102205450	4	PERNO M5×45	BOLT M5×45
3	C551000060	7248016210	1	ABRAZADERA SUPERIOR	CLAMP, UPPER
4	V204000450	1102206400	1	PERNO M6×40	BOLT M6×40
5	C551000110	7201716130	1	ABRAZADERA INFERIOR	CLAMP, LOWER
6	90060300006	0161306100	1	ARANDELA 6.5×13×1	WASHER 6.5×13×1
7	90050000006	0150006051	1	TUERCA HEXAGONAL 6M	NUT, HEX M6
8	V252000240	1120240100	1	TORNILLO	SCREW HILO 4×10
9	C550000391	7248016113	1	PROTECTOR CONTRA RESIDUOS	SHIELD, DEBRIS
10	V263000130	2242016120	2	TUERCA M5	NUT M5
11	C554000040	7248016121	1	CUCHILLA	CUTTER
12	V203000720	1102005160	2	PERNO M5×16	BOLT M5×16

HERRAMIENTAS
TOOLS

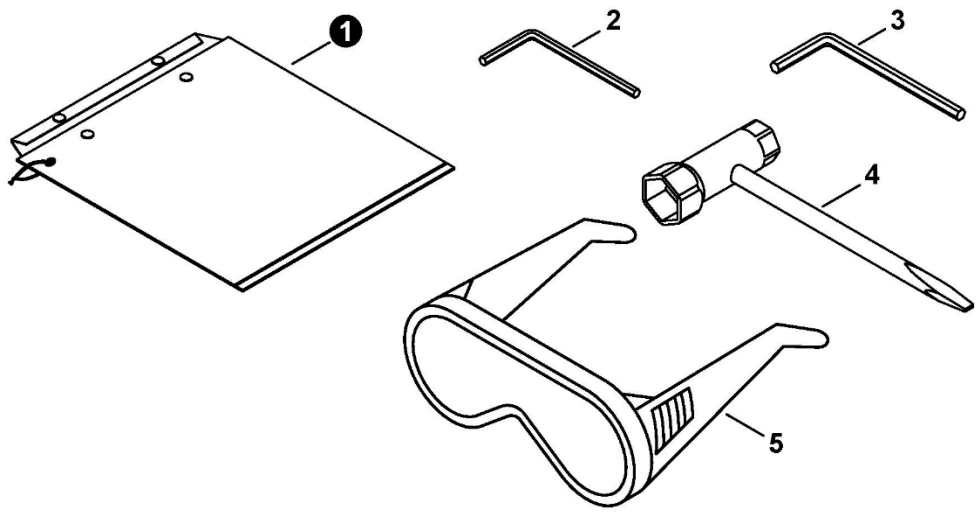

NO.	ECHO P/N	SHINDAIWA P/N	QTY.	DESCRIPCIÓN	DESCRIPTION
1	X698000060	1963903001	1	BOLSA DE HERRAMIENTAS	BAG, TOOL
2	X605000100	0902604001	1	LLAVE ALLEN 4MM	WRENCH, ALLEN 4MM
3	X605000070	0902605001	1	LLAVE ALLEN 5MM	WRENCH, ALLEN 5MM
4	X602000020	7251891180	1	LLAVE EN T 17×19mm	T-WRENCH 17×19mm
5	X690000080	055107	1	ANTEOJOS DE SEGURIDAD	GLASSES, SAFETY

ARNÉS
HARNESS

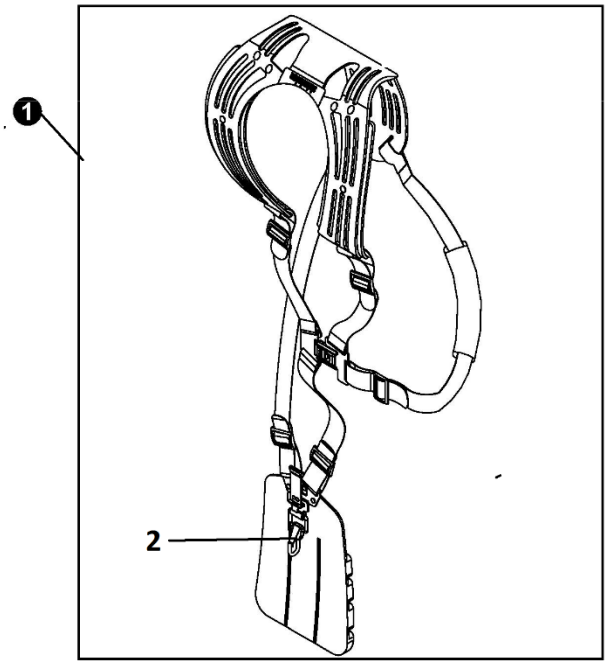

NO.	ECHO P/N	SHINDAIWA P/N	QTY.	DESCRIPCIÓN	DESCRIPTION
1	C062000430	7245117203	1	MONTAJE DE ARNÉS	HARNESS ASSY
2	C649000200	2242117130	1	GANCHO ARNES C-35 B45 C230	