shindaiwa

Illustrated Parts List
Lista de Piezas

BP35 Desmalezadora de mochila



Contenido

CILINDRO / ADMISIÓN / SILENCIADOR 2
CARTER /TAPA DEL MOTOR/CUBIERTA DE VENTILADOR 3
KIT REPARACIÓN /CILINDRO/ CIGUEÑAL/EMBRAGUE 4
VOLANTE / BOBINA DEENCENDIDO 6
ARRANCADORAUTORRETRÁCTIL 7
TUBOEXTERIOR 8
CONJUNTO ACELERADOR COMPLETO 9
CARBURADOR / FILTRO DEAIRE 10
CARBURADOR IMAGENES 12
CABLE DELACELERADOR 17
TANQUE DECOMBUSTIBLE 18
CONJUNTO DE ARNÉS ..... ¡Error! Marcador no definido.
CAJA DEENGRANAJES 22
MANGO 24
HERRAMIENTAS 25

CILINDRO / ADMISIÓN / SILENCIADOR

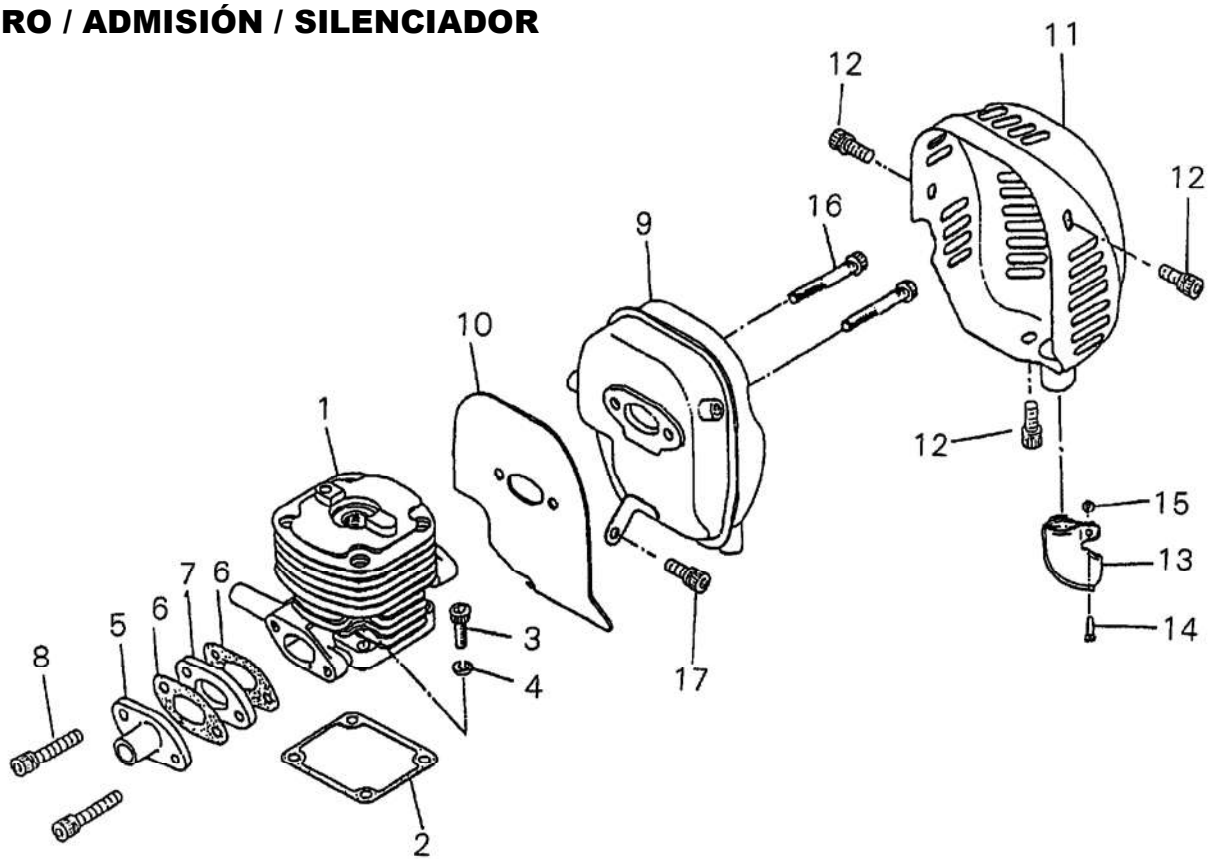

NO.	NEW P/N	SHINDAIWA P/N	QTY.	DESCRIPCIÓN	DESCRIPTION
1	A130001371	7019612110	1	CILINDRO	CYLINDER
2	V100000470	2001012121	1	JUNTA, CILINDRO	GASKET, CYLINDER
3	90010505025	0102005250	4	TORNILLO - 5X25	SCREW - 5X25
4	90060500005	0160005131	4	ARANDELA DE PRESIÓN - 5	LOCKWASHER - 5
5	A201000040	2005112211	1	TUBO, ADMISIÓN	PIPE, INLET
6	V103001070	2005112221	2	JUNTA, ADMISIÓN	GASKET, INTAKE
7	A200000700	2005112230	1	AISLANTE	INSULATOR
8	V203001330	1102005250	2	TORNILLO - 5X25 -- CABEZA ALLEN	SCREW - 5X25 -- SOCKET HEAD CAP
9	A030000280	7005115101	1	SILENCIADOR	MUFFLER
10	V104001390	2002115210	1	PROTECTOR, ESCAPE	SHIELD, EXHAUST
11	A320000810	7005115310	1	CUBIERTA, ESCAPE	COVER, EXHAUST
12	V203000830	1102405100	3	PERNO - 5X10	BOLT - 5X10
13	A313001310	2005015410	1	TUBO, COLA	PIPE, TAIL
14	9157804010	1120304100	1	TORNILLO - 4X10	SCREW - 4X10
15	90050000004	0150004031	1	TUERCA - 4	NUT - 4
16	90010506025	0102006250	2	TORNILLO - 6X25	SCREW - 6X25
17	V203000820	1102405120	1	PERNO - 5X12	BOLT - 5X12

CARTER /TAPA DEL MOTOR/CUBIERTA DE VENTILADOR

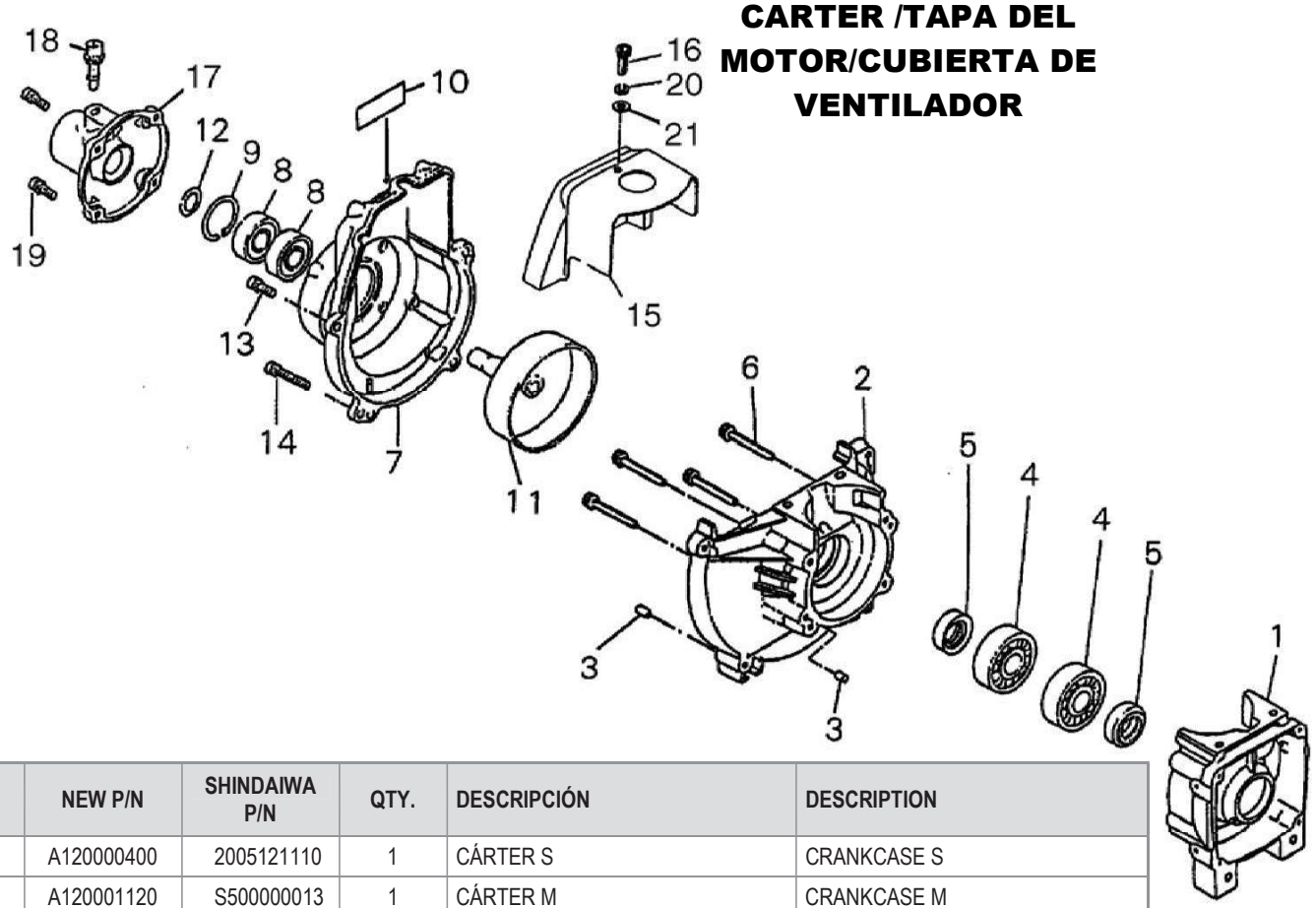

NO.	NEW P/N	SHINDAIWA P/N	QTY.	DESCRIPCIÓN	DESCRIPTION
1	A120000400	2005121110	1	CÁRTER S	CRANKCASE S
2	A120001120	S500000013	1	CÁRTER M	CRANKCASE M
3	V623000060	2000021140	4	CLAVIJA - 5X10	PIN, DOWEL - 5X10
4	90081036202	0203006202	2	COJINETE DE BOLAS - 6202C3	BEARING, BALL - 6202C3
5	V508000050	2001021211	2	SELLO, ACEITE	SEAL, OIL
6	90010505030	0102005300	4	TORNILLO - 5X30	SCREW - 5X30
7	A172002310	7001231111	1	CARCASA, VENTILADOR	CASE, FAN
8	90080206002	0200606002	2	COJINETE DE BOLAS - 6002DDU	BEARING, BALL – 6002
9	9242432000	0243232120	1	ANILLO, RETÉN - 32	RING, RETAINING – 32
10	X504002760	7008431150	1	PLACA DE NOMBRE	NAME PLATE
11	A556000910	7005131210	1	TAMBOR, EMBRAGUE	DRUM, CLUTCH
12	V583000181	2001131230	1	ANILLO, RETÉN	RING, RETAINING
13	V203000351	1102205200	2	TORNILLO - 5X20	SCREW - 5X20
14	V203000601	1102205350	2	PERNO - 5X35	BOLT - 5X35
15	A160001720	7001232110	1	CUBIERTA, MOTOR	COVER, ENGINE
16	V203001140	1102405140	1	TORNILLO - 5X14	SCREW - 5X14
17	A570000210	2005135130	1	CARCASA DE UNIÓN	JOINT CASE
18	P021018640	2011235200	1	CONJUNTO DE PASADORE	PIN ASY
19	V203000351	1102205200	4	TORNILLO - 5X20	SCREW - 5X20
20	90060500005	0160005131	1	ARANDELA DE PRESIÓN - 5	LOCKWASHER - 5
21	V303000210	2001015320	1	ARANDELA	WASHER

KIT REPARACIÓN /CILINDRO/ CIGUEÑAL/EMBRAGUE

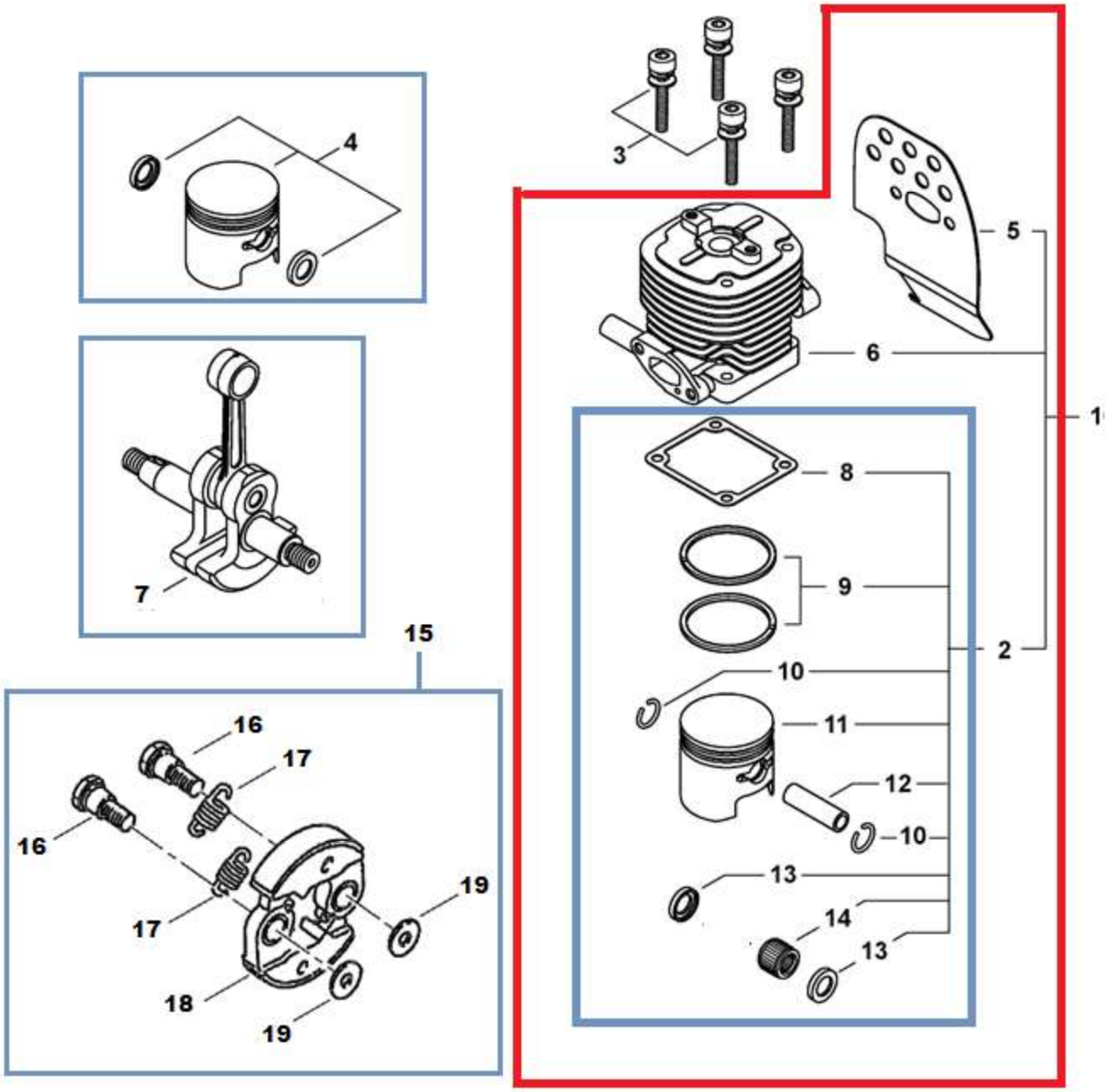

KIT REPARACIÓN /CILINDRO/ CIGUEÑAL/EMBRAGUE

NO.	NEW P/N	SHINDAIWA P/N	QTY.	DESCRIPCIÓN	DESCRIPTION
1	P021027031	7201798310	1	KIT REPARACION C35-BP35-C350	KIT REPARACION C35-BP35-C350
2	P021031560	7205198011	1	KIT PISTON C35-BP35	KIT PISTON C35-BP35
3	90010505025	0102005250	4	PERNO CILINDROC35,BP-35,GP-25,T-20,C250	PERNO CILINDROC35,BP-35,GP-25,T-20,C250
4	P021031570	7205198310	1	PISTON COMPLETO C35-BP35	PISTON COMPLETO C35-BP35
5	V104001390	2002115210	1	EMPAQUE SILENCIADOR C35B45BP35GP45/450	EMPAQUE SILENCIADOR C35B45BP35GP45/450
6	A130001371	7019612110	1	CILINDRO C-35 BP35 C350	CILINDRO C-35 BP35 C350
7	A011000860	2001042002	1	CIGUENAL COMPLETO C-35.BP35.C350	CIGUENAL COMPLETO C-35.BP35.C350
8	V100000470	2001012121	1	EMPAQUE CILINDRO C35BP35B45C350GP45/450.	EMPAQUE CILINDRO C35BP35B45C350GP45/450.
9	A101000380	2001041210	1	ANILLOS C-35 PISTON*2 BP 35 C-350.....	ANILLOS C-35 PISTON*2 BP 35 C-350.....
10	V580000110	2210041230	2	ANILLO RETEN. C-35.C250.....	ANILLO RETEN. C-35.C250.....
11	A100000700	2001041111	1	PISTON SOLO BP35	PISTON SOLO BP35
12	V608000060	2001041310	1	PASADOR PISTON C-35.BP35.C350 - 488.....	PASADOR PISTON C-35.BP35.C350 - 488.....
13	V307000220	7020041340	2	ARANDELA DE PRESION C-35 C-350 BP35	ARANDELA DE PRESION C-35 C-350 BP35
14	V555000090	2001041330	1	COJINETE BIELA C-35.C350.BP35	COJINETE BIELA C-35.C350.BP35
15	P021034100	2005051102	1	EMBRAGUE COMP. BP-35 C-352 ZAPATAS.....	EMBRAGUE COMP. BP-35 C-352 ZAPATAS.....
16	A557000130	2001051130	2	PERNO EMBRAGUE BP-35	PERNO EMBRAGUE BP-35 .....
17	A566000160	2005051121	2	RESORTE EMBRAGUE BP-35	RESORTE EMBRAGUE BP-35 .....
18	A553000160	2005051111	2	ZAPATA SOLA BP-35	ZAPATA SOLA BP-35
19	V306000290	2001051141	2	ARANDELA EMBRAGUE (2zpt) C-35.BP35.....	ARANDELA EMBRAGUE (2zpt) C-35.BP35.....

VOLANTE / BOBINA DEENCENDIDO

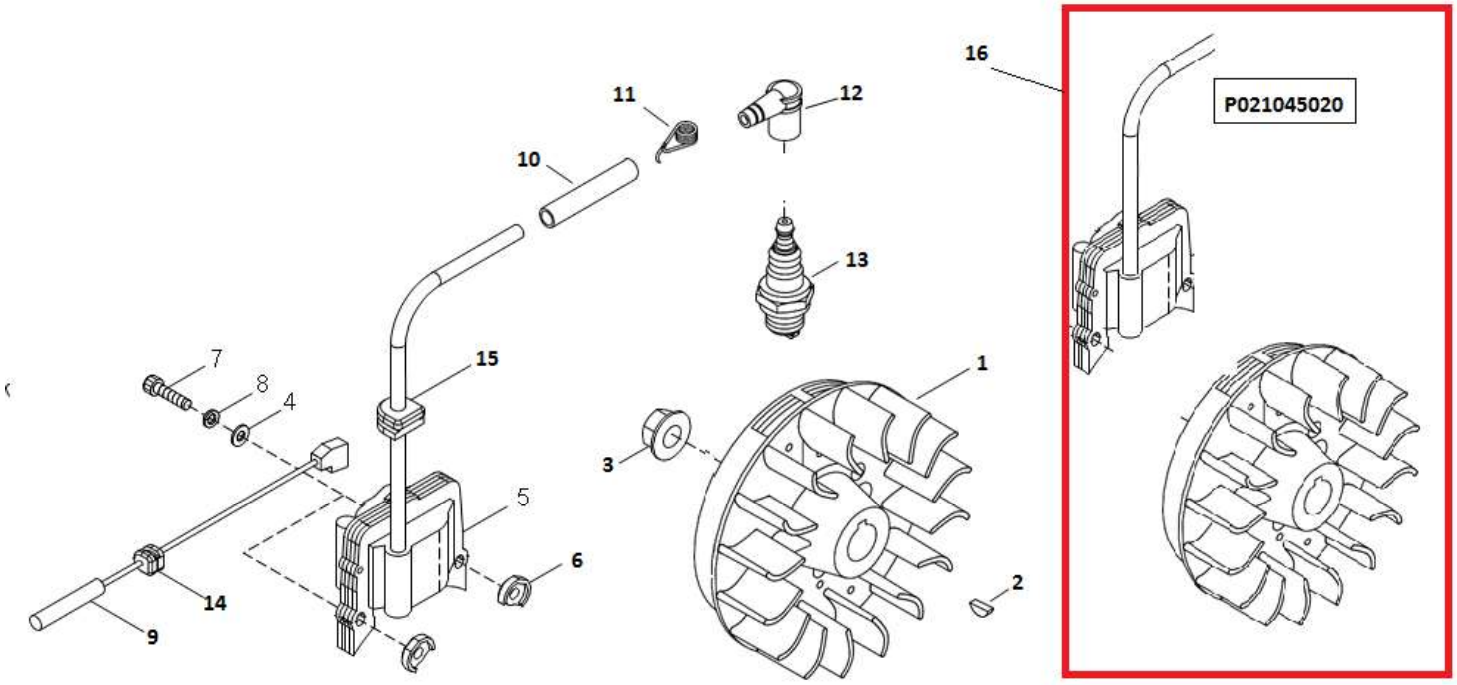

NO.	P/N	Shindaiwa P/N	QTY.	DESCRIPCIÓN	DESCRIPTION
1	A409000670	2001071201	1	VOLANTE (2zpt) C-35 BP35	ROTOR
2	9311503010	0240303100	1	CHAVETA CIGU.C35 757GP4500	KEY
3	90050300010	0151110061	1	TUERCA SIST,ENC,C35B45B	NUT 10 (3N ×1.25)
5	A411000780	7020071610	1	BOBINA NEGRA C35/C350/B45B450/B45LA	COIL
6	V352000140	2001071631	2	RETENE SIST.ENC.C35BP35B45GP45/450C350	SPACER COIL
7	9110004024	0102004240	2	PERNO MANGO IZQUIERDO C-35C350	BOLT
8	90060500004	0160004101	1	ARANDELA MUELLE BOBINA C-35C350GP450	GROMMET
9	A412000030	7020071640	1	CABLE BOBINA C-350 B-450	GROMMET
10	V475004880	2001171660	1	TUBO PROTEC BOB C35/350.BP35.B45GP45/45	TUBE
11	A426000050	2000072230	1	RESORTE BUJIA SIST. ENC. C-35.C350.....	SPRING SPARK PLUG
12	A427000090	2210272220	1	TAPON BUJIA C35 B45 350	PLUG CAP
13	CJ8	055461	1	BUJIA NGK BMR6A	PLUG, SPARK (BMR-6A)
14	V136000060	2001172120	1	RETENEDOR SIST ENC.C35/350GP45/450BP35	UNIT
15	V135000080	2001172110	1	RETEN SIST ENC C35/350BP35B45GP45/450	BOLT SPW
16	P021045020	E500001217	1	BOBINAVOLANTE MD.NVO.BP 35 BOBINA NEGR	BOBINAVOLANTE MD.NVO.BP 35

ARRANCADORAUTORRETRÁCTIL

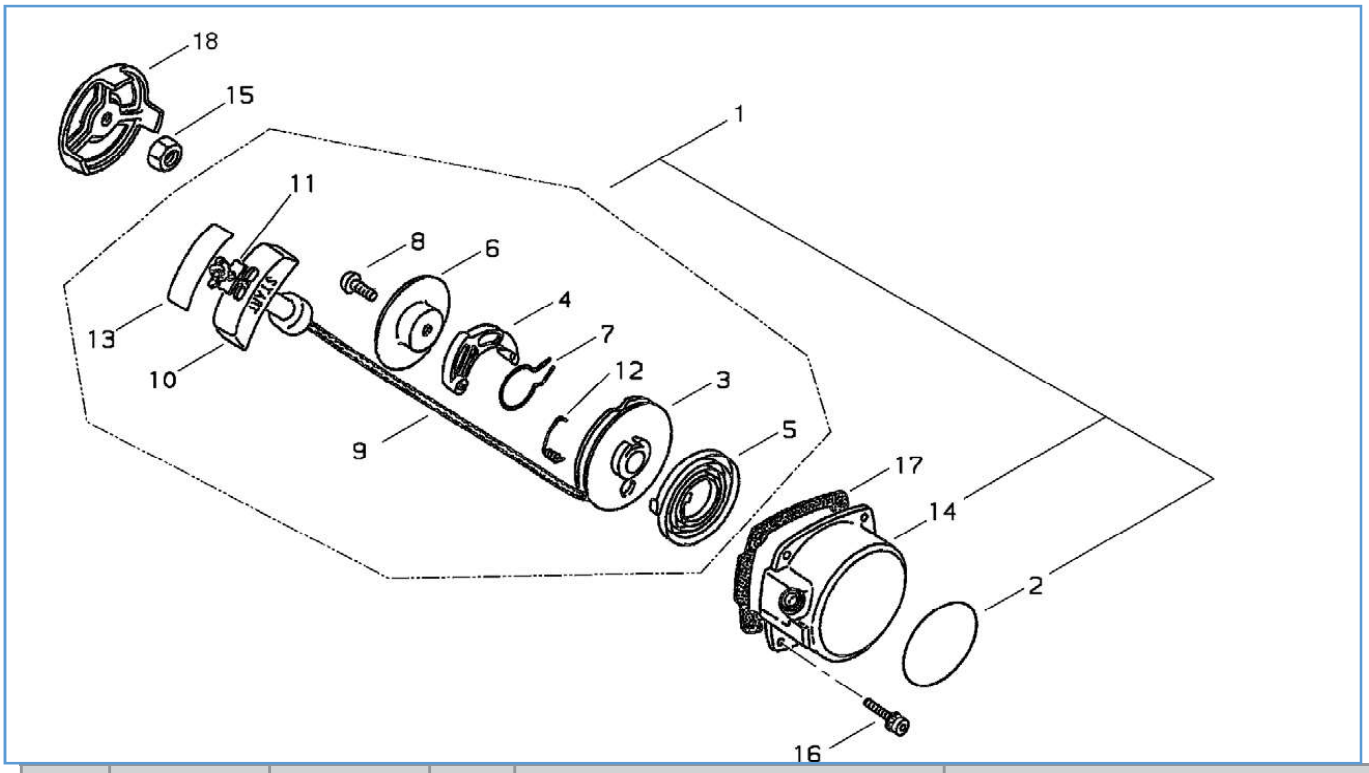

NO.	P/N	Shindaiwa P/N	QTY.	DESCRIPCIÓN	DESCRIPTION
1	A050000240	7002075100	1	ARRANCADOR AUTORRETRÁCTIL	STARTER,RECOIL
2	X504002770	1942000027	1	ETIQUETA DE IDENTIFICACÍON	LABEL TRADE
3	A506000270	2002075120	1	TAMBOR CUERDA	REEL
4	A514000130	2000075130	1	TRINQUETE	RATCHET
5	17722005730	2002075140	1	RESORTE RECULAR	RECOIL SPRING
6	A518000050	2000075150	1	PLACA DE FRICCIÓN	PLATE FRICTION
7	V452000550	2000075160	1	RESORTE DE FRICCIÓN	SPRING FRICTION
8	V253000470	2000075170	1	TORNILLO	SCREW
9	A509000190	2002075180	1	CUERDA DEL ARRANCADOR	ROPE
10	A511000160	2001075190	1	AGARRE DEL ARRANCADOR	STARTER KNOB
11	A522000040	2001075210	1	RETENEDOR CUERDA	STOPPER
12	V452000560	2000075220	1	RESORTE DE RETORNO	RETURN SPRING
13	X707000050	2001075230	1	CINTA ADHESIVA	TAPE
14	A500000881	7002075110	1	CAJA DEL ARRANCADOR AUTORRETRÁCTIL	STARTER CASE
15	V265000170	2000076210	1	TUERCA M8×H5	NUT
16	V202000581	1102204160	4	PERNO M4×16	BOLT SPW
17	V105000031	2002076111	1	EMPAQUETADURA DEL ARRANCADOR AUTORRETRÁCTIL	GASKET STARTER
18	A520000172	7000075230	1	POLEA DEL ARRANCADOR	STARTER PULLEY

TUBOEXTERIOR

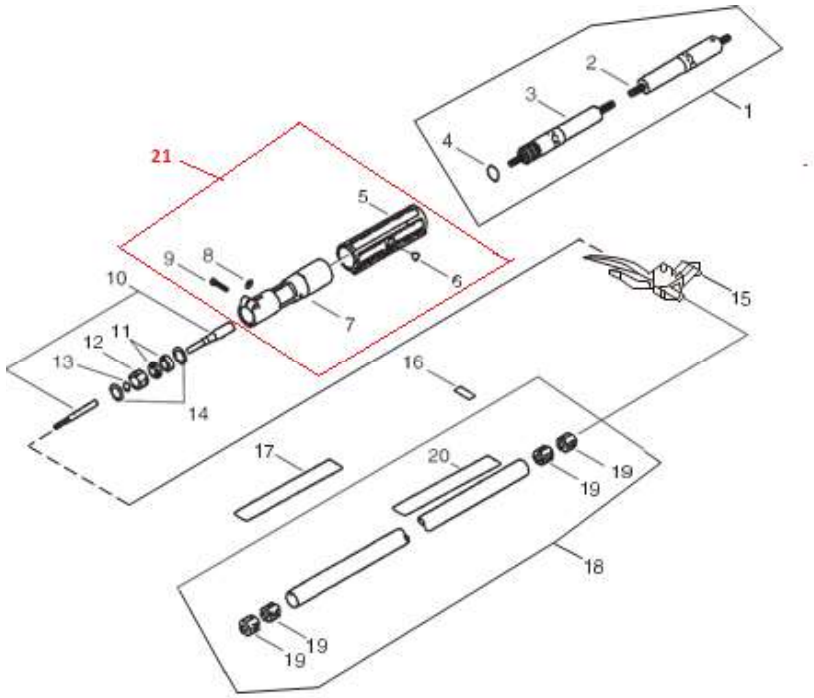

NO.	P/N	Shindaiwa P/N	QTY.	DESCRIPCIÓN	DESCRIPTION
1	C057000070	2205111903	1	JUEGO DE FLEXIBLE	FLEXIBLE SET
2	C506000200	2205111922	1	EJE DEL FLEXIBLE	FLEXIBLE SHAFT
3	C057000080	2205111911	1	TUBO DEL FLEXIBLE	FLEXIBLE PIPE
4	V581000240	2205111140	1	JUNTA TÓRICA	O RING
5	C412000460	7205112320	1	AGARRE	GRIP
6	V254000050	2205112340	1	TORNILLO	SCREW
7	C510000220	2205112311	1	CONECTOR DE TUBO	JOINT PIPE
8	V340000270	7205112350	1	ESPACIADOR	SHIM
9	V204000410	1102206280	1	PERNO M6×28	BOLT SPW
10	C504000770	2205012411	1	EJE CENTRAL	MAIN SHAFT
11	90085906900	0200206900	2	COJINETE DE BALINES 6900	BEARING, BALL 6900
12	C503000090	2205012421	1	AMORTIGUADOR	CUSHION
13	9242310000	0243010100	1	ANILLO RETENEDOR Ø10	SNAP RING
14	V312000020	2205012430	2	PLACA	THRUST PLATE
15	C044000910	7205112700	1	MONTAJE DE PALANCA DE ACELERADOR	THROTTLE LEVER ASSY
16	X505002850	1940100269	1	ETIQUETA DE MANGO	LABEL INST
17	X504002780	1942000084	1	ETIQUETA shindaiwa PROFESSIONAL	LABEL TRADE
18	C050002510	2205012100	1	TUBO PRINCIPAL	PIPE, MAIN
19	C501000040	2202412120	4	BUJE	BUSHING
20	X505005890	1942200029	1	ETIQUETA DE PRECAUCIÓN	LABEL,CAUTION
21	P021031541	7205112302	1	UNION EJE COMP. BP-35	

CONJUNTO ACELERADOR COMPLETO

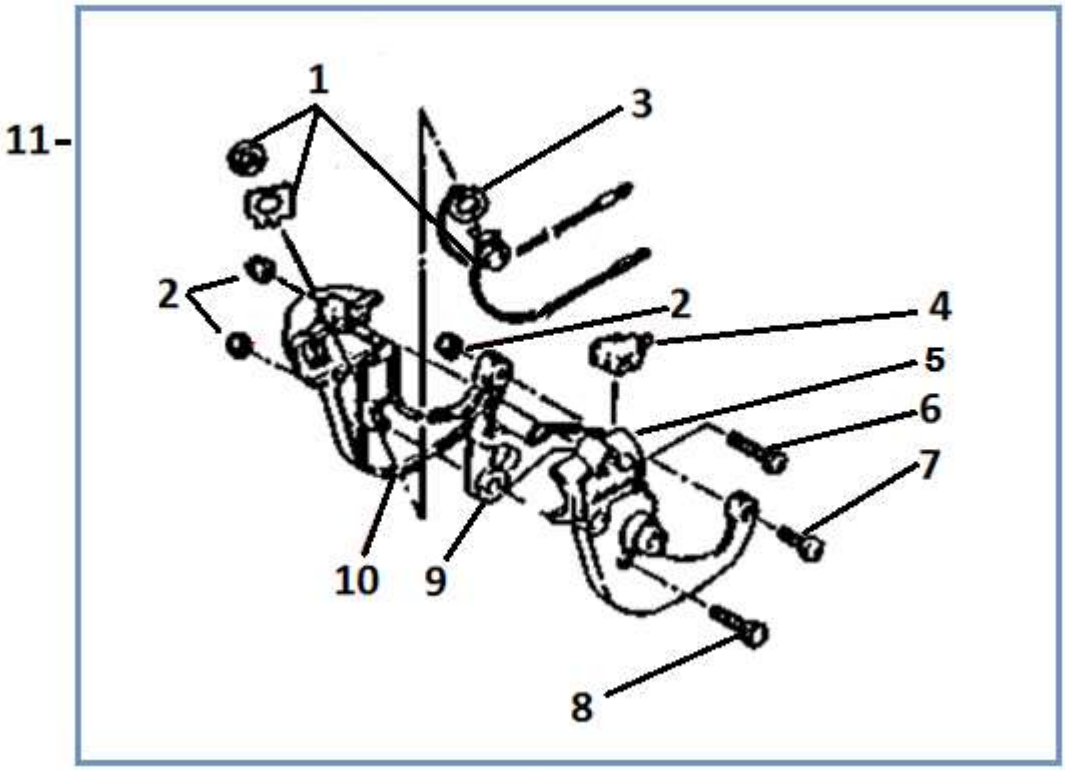

NO.	P/N	Shindaiwa P/N	QTY.	DESCRIPCIÓN	DESCRIPTION
1	A440001470	7205112790	1	INTERRUPTOR BP-35 ,,,,,,,,,,,,,,,,,,,	
2	V263000210	7205112840	3	TUERCA ACELERADOR BP-35 T18	
3	V485001770	7205112810	1	CORDON TIERRA BP-35 ,,,,,,,,,,,,,,,,,,,	
4	C480000090	7205112830	1	GUIA PARA CABLE BP-35 ,,,,,,,,,,,,,,	
5	72051-12710	7205112710	1	LADO IZQUIERDO ACELERADOR BP-35 ,,,,,,,,	
6	9157805030	1120305300	1	TORNILLO ACELERADOR BP-35 ,T18,,,,,,,,,	
7	11203-05200	1120305200	1	TORNILLO MANGO HT-20 BP35,,,,,,,,,,,,,,	
8	9103005025	0101405250	1	PERNO ACELERADOR BP-35 ,,MODELO NUEVO,,,	
9	C450000540	7205112820	1	GATILLO ACELERADOR BP-35 ,,,,,,,,,,,,,,	
10	C470000230	7205112780	1	LADO DERECHO AC. BP-35	
11	**C044000910**	**7205112700**	**1**	**ACELERADOR COMP, BP-35 ,,,,,,,,,,,,,,,,**	

CARBURADOR / FILTRO DEAIRE

42

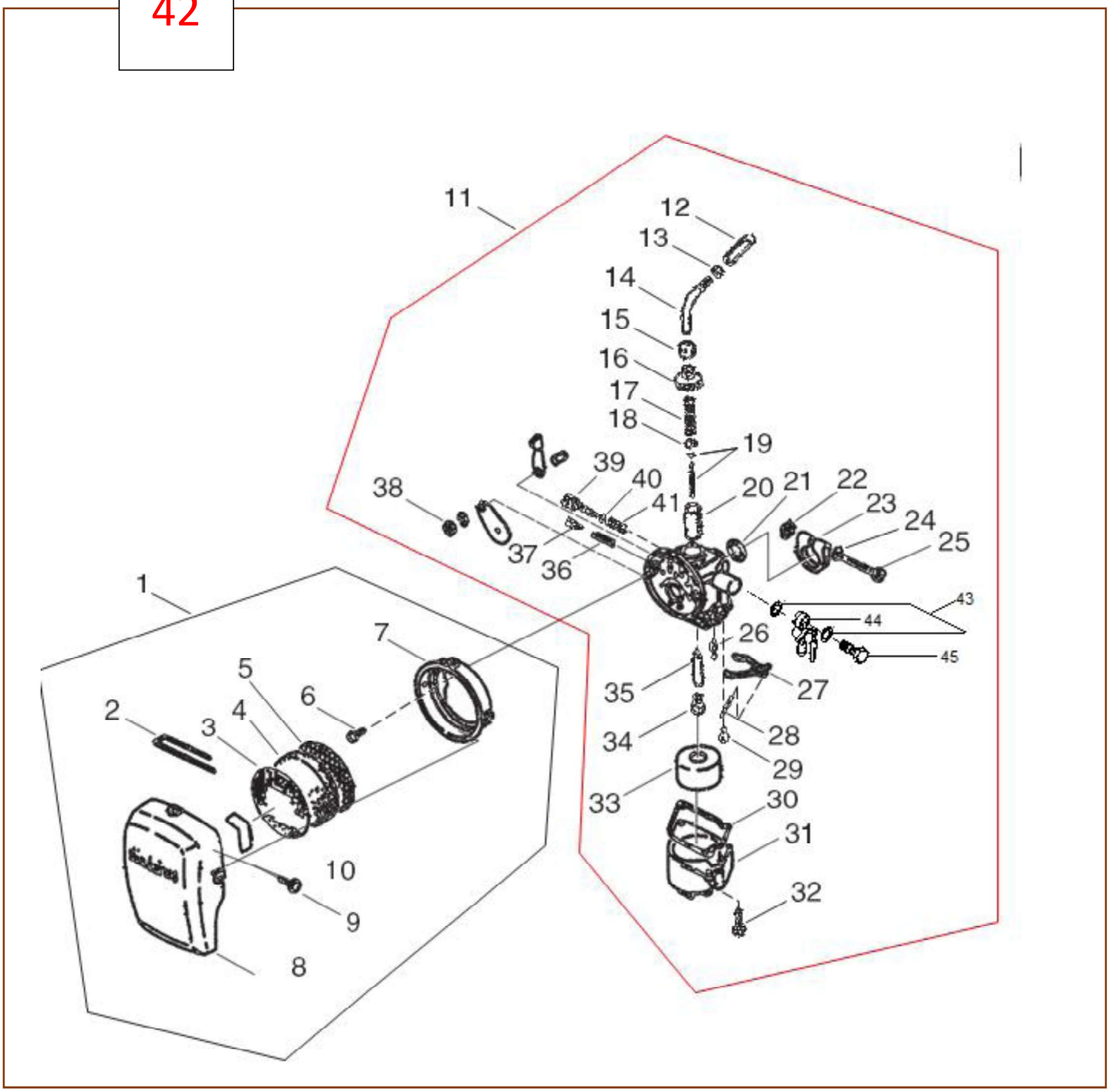

CARBURADOR / FILTRO DEAIRE

NO.	P/N	Shindaiwa P/N	QTY.	DESCRIPCIÓN	DESCRIPTION
1	A027000090	2001081701	1	MONTAJE DE FILTRO DE AIRE	AIR CLEANER SUB ASSY
2	A238000060	2001081781	1	SUJETADOR	HOLDER, ELEMENT
3	A230000030	2000081750	1	PANTALLA EXTERNO	GRID, CLEANER
4	A226000670	2000081740	1	FILTRO DE AIRE	ELEMENT, AIR FILTER
5	A230000040	2001081760	1	PANTALLA TRASERO	GRID, CLEANER
6	V252000220	2000081730	2	TORNILLO	SCREW
7	A225000500	2001081711	1	CAJA DEL FILTRO DE AIRE	CASE,CLEANER
8	A232000870	2001081771	1	CUBIERTA DEL FILTRO DE AIRE	CLEANER COVER
9	V252000230	2000081735	3	TORNILLO 4	SCREW
10	X506000130	1940400008	1	ETIQUETA DEL ESTRANGULADOR	LABEL CHOKE
11	P004003360	2005581024	1	CUERPO DEL CARBURADOR	CARBURETOR BODY
12	12415846630	2005581810	1	AJUSTADOR DE CABLE	ADJUSTER, CABLE
13	12411105810	2000081260	1	CONTRATUERCA	NUT
14	12416849930	2005581830	1	TUBO DEL AJUSTADOR DE CABLE	ADJUST PIPE
15	P004002180	2005581130	1	TAPA DE CARBURADOR	COVER, TOP
16	P0040000700	2005581120	1	TAPA	CAP
17	12411405530	E500000208	1	RESORTE DEL ACELERADOR	SPRING, THROTTLE
18	12411505530	E500000209	1	ARANDELA	SEAT, SPRING
19	P004002220	2005581211	1	AGUJA DE REGULACION	JET NEEDLE
20	P004002200	2005581182	1	VÁLVULA DEL ACELERADOR	THROTTLE VALVE
21	12414946630	2001081570	1	EMPAQUETADURA	GASKET, FRANGE
22	12415113020	2001481530	1	TUERCA	NUT
23	20010-81511	2001081511	1	ABRAZADERA MODELO ANTIGUO	
	12414646630	2001481510	1	ABRAZADERA	CLIP, OUTLET
24	12415613020	2001481540	1	ARANDELA	WASHER
25	20010-81521	2001081521	1	PERNO MODELO ANTIGUO	BOLT
	12414746630	2001481521	1	PERNO	BOLT
26	20055-81381	2005581381	1	VÁLVULA REGULADORA MODELO ANTIGUO	VALVE, NEEDLE
	P004000470	2001481381	1	VÁLVULA REGULADORA	VALVE, NEEDLE
27	20055-81351	2005581351	1	BALANCIN DEL FLOTADOR MODELO ANTIGUO	ARM, FLOAT
	12412146630	2001481350	1	BALANCIN DEL FLOTADOR	ARM, FLOAT
28	P004001190	2001081362	1	EJE DE LA BISAGRA MODELO ANTIGUO	PIN, LEVER
	12413246630	2001481360	1	EJE DE LA BISAGRA	PIN, LEVER
29	P004001520	2001481390	1	TORNILLO	SCREW
30	P004000540	2001081330	1	EMPAQUETADURA DE CÁMARA FLOTABLE MDL ANTIGUO	PACKING
	P004001510	2001481330	1	EMPAQUETADURA DE CÁMARA FLOTABLE	PACKING

CARBURADOR / FILTRO DEAIRE

NO.	P/N	Shindaiwa P/N	QTY.	DESCRIPCIÓN	DESCRIPTION
31	20055-81310	2005581310	1	CÁMARA FLOTABLE MODELO ANTIGUO	CHAMBER ASY, FLOAT
	12410446630	2002781310	1	CÁMARA FLOTABLE	CHAMBER ASY, FLOAT
32	20055-81560	2005581560	2	TORNILLO MODELO ANTIGUO	SCREW
	P004001500	2001481320	2	TORNILLO	SCREW
33	P004002260	2005581340	1	FLOTADOR MODELO ANTIGUO	FLOAT
	12413311120	2005581341	1	FLOTADOR	FLOAT
34	20055-81241	2005581241	1	INYECTOR PRINCIPAL MODELO ANTIGUO	JET, MAIN
	12412213210	2005581242	1	INYECTOR PRINCIPAL	JET, MAIN
35	P004002230	2005581230	1	BOQUILLA MODELO ANTIGUO	NEEDLE JET
	P004000660	2005581232	1	BOQUILLA	NEEDLE JET
36	P004000890	2000081340	1	RESORTE	SPRING
37	P004000880	2000081330	1	TORNILLO	SLOW AIR SCREW
38	12411105810	2000081260	1	CONTRATUERCA	NUT
39	12415905530	2000081310	1	TORNILLO MODELO ANTIGUO	SCREW, IDLE ADJUST
	12415946630	2001481810	1	TORNILLO	SCREW, IDLE ADJUST
40	12435613020	2001481830	1	JUNTA TÓRICA	O-RING
41	12416011120	7292081820	1	RESORTE	SPRING, IDLE ADJUST
42	A020000080	2005581004	1	CARBURADOR COMPLETO BP35	CARBURETOR
43	12413011120	2005581620	2	EMPAQUE CARB. BP-35	.
44	P004000430	2005581610	1	LLAVE COMBUSTIBLE BP-35.	
45	P004002310	2005581630	1	PERNO CARB BP-35	

CARBURADOR IMAGENES

MODELO ANTIGUO		
NO.	P/N	Shindaiwa P/N
23	20010-81511	2001081511
ABRAZADERA MODELO ANTIGUO		



MODELO NUEVO		
NO.	P/N	Shindaiwa P/N
23	20010-81511	2001081511
ABRAZADERA		



CARBURADOR IMAGENES

NO.	P/N	Shindaiwa P/N
25	20010-81521	2001081521
PERNO MODELO ANTIGUO		



NO.	P/N	Shindaiwa P/N
25	12414746630	2001481521
PERNO		



MODELO ANTIGUO		
NO.	P/N	Shindaiwa P/N
26	20055-81381	2005581381
VALVULA REGULADORA MD ANTI		



MODELO NUEVO		
NO.	P/N	Shindaiwa P/N
26	P004000470	2001481381
VALVULA REGULADORA		



NO.	P/N	Shindaiwa P/N
27	20055-81351	2005581351
MANUBRIO FLOTADOR MDL ANTIGUO		



NO.	P/N	Shindaiwa P/N
27	12412146630	2001481350
MANUBRIO FLOTADOR		



CARBURADOR IMAGENES

MODELO ANTIGUO

NO.	P/N	Shindaiwa P/N
28	P004001190	2001081362
PASADAOR MANUBRIO MDL ANTI		



MODELO NUEVO

NO.	P/N	Shindaiwa P/N
28	12413246630	2001481360
PASADOR MANUBRIO		

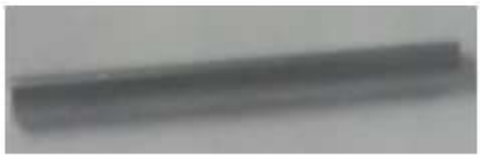

MODELO ANTIGUO

MODELO NUEVO

NO.	P/N	Shindaiwa P/N
30	P004000540	2001081330

EMPAQUE CAMARA FLOTADOR MD AN



NO.	P/N	Shindaiwa P/N
30	P004001510	2001481330

EMPAQUE CAMARA FLOTADOR



CARBURADOR IMAGENES

MODELO ANTIGUO

MODELO NUEVO

NO.	P/N	Shindaiwa P/N
31	20055-81310	2005581310

CAMARA FLOTADOR MD AN



NO.	P/N	Shindaiwa P/N
31	12410446630	2002781310

CAMARA FLOTADOR



NO.	P/N	Shindaiwa P/N
32	20055-81560	2005581560

TORNILLO MODELO ANTIGUO



NO.	P/N	Shindaiwa P/N
32	P004001500	2001481320

TORNILLO



NO.	P/N	Shindaiwa P/N
33	P004002260	2005581340

FLOTADOR MODELO ANTIGUO



NO.	P/N	Shindaiwa P/N
33	12413311120	2005581341

FLOTADOR



CARBURADOR IMAGENES

MODELO ANTIGUO

MODELO NUEVO

NO.	P/N	Shindaiwa P/N
34	20055-81241	2005581241

INYECTOR PRINCIPAL MDL ANTIGO



NO.	P/N	Shindaiwa P/N
34	12412213210	2005581242

INYECTOR PRINCIPAL



NO.	P/N	Shindaiwa P/N
35	P004002230	2005581230

BOQUILLA MDL ANTIGO



NO.	P/N	Shindaiwa P/N
35	P004000660	2005581232

BOQUILLA

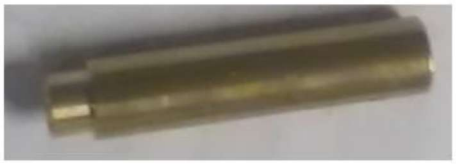

NO.	P/N	Shindaiwa P/N
39	12415905530	2000081310

TORNILLO MINIMA MDL ANTIGUO



NO.	P/N	Shindaiwa P/N
39	12415946630	2001481810

TORNILLO MINIMA



CABLE DELACELERADOR

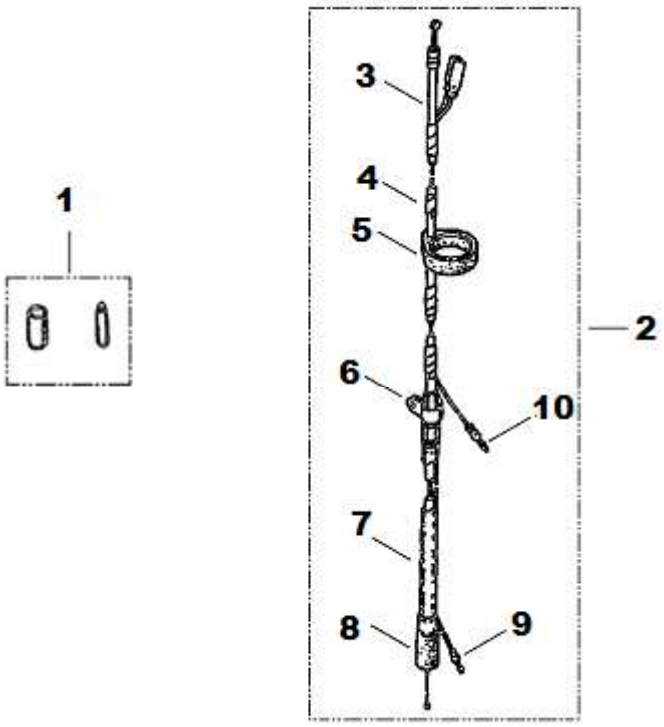

NO.	P/N	Shindaiwa P/N	QTY.	DESCRIPCIÓN	DESCRIPTION
1	P004002210	2005581202	1	MONTAJE DE AGUJA DE REGULACION	JET NEEDLE KIT
2	V043000560	7005183101	1	CABLE ACELERACION BP 35(NUEVO)	CABLE ACELERACION BP 35(NUEVO)
	V043000600	2005183900	1	MONTAJE DE CABLE DEL ACELERADOR	THROTTLE CABLE ASSY
3	V430002960	70051-83111	1	CABLE DEL ACELERADOR	THROTTLE CABLE
4	V475004900	2005183180	3	TUBO ESPIRAL	COIL TUBE
5	C487000290	7205111210	1	SUJETADOR DE CABLE	CABLE HOLDER
6	C487000300	2005083170	1	ABRAZADERA	CABLE CLAMP
7	V475004890	2005183120	1	TUBO	PIPE
8	A246000020	2000583160	1	TAPA DE CABLE DEL ACELERADOR	CABLE CAP
9	V485001760	2005183940	1	CUERDA B	EARTH CORD B
10	V485001750	2005183930	1	CUERDA A	EARTH CORD A

TANQUE DECOMBUSTIBLE

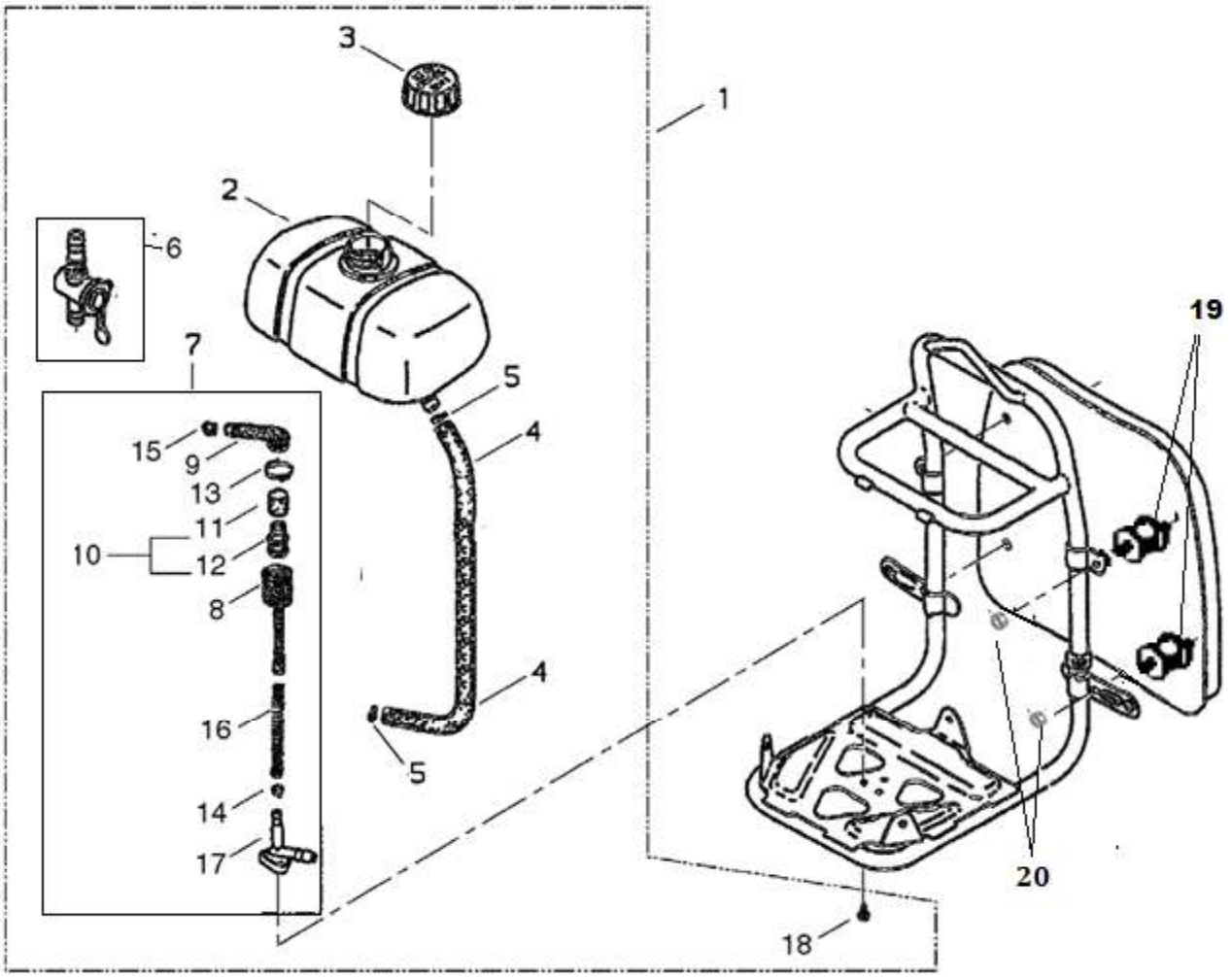
1
2
3
4
4
5
5
6
7
8
9
10
11
12
13
14
15
16
17
18
19
20

TANQUE DECOMBUSTIBLE

NO.	NEW P/N	SHINDAIWA P/N	QTY.	DESCRIPCIÓN	DESCRIPTION
1	70055-85001	7005585001	1	CONJUNTO DE TANQUE DE COMBUSTIBLE	FUEL TANK ASY
2	A350001410	2005085110	1	TANQUE, COMBUSTIBLE	TANK, FUEL
3	A033000280	2001085201	1	CONJUNTO DE TAPA	CAP ASY
4	V471002680	2005185410	2	TUBO, COMBUSTIBLE	PIPE, FUEL
5	V490000620	2005185420	4	GANCHO	CLIP
6	P004000430	2005581610	1	CONJUNTO DE VÁLVULA DE PASO DE COMBUSTIBLE	FUEL COCK ASY
7	A037000010	2005185503	1	CONJUNTO MENOR DEL FILTRO	FILTER SUB ASY
8	V470001120	2005185510	1	TUBO, COMBUSTIBLE	PIPE, FUEL
9	V470001130	2005185521	1	TUBO, COMBUSTIBLE - A	PIPE, FUEL - A
10	P021024110	2299900001	1	CONJUNTO DE FILTRO DE COMBUSTIBLE	FUEL FILTER ASY
11	A368000040	2005185540	1	FILTRO DE COMBUSTIBLE - A	FILTER, FUEL - A
12	A369000050	2005185531	1	FILTRO DE COMBUSTIBLE	FILTER, FUEL
13	V490000630	2005085580	1	GANCHO	CLIP
14	V490000640	2005085560	1	ABRAZADERA	CLAMP
15	V490000650	2005185570	1	GANCHO A	CLIP A
16	V451000870	2005185590	1	RESORTE	SPRING
17	V186000240	2005085461	1	CODO	ELBOW
18	V252000240	1120240100	3	TORNILLO	SCREW
19	V401000210	2005186160	4	AMORTIGUADOR ESPALDARBP35	AMORTIGUADOR ESPALDARBP35
20	V263000340	1152605112	4	TUERCA BRIDA AMORT BP35	TUERCA BRIDA AMORT BP35

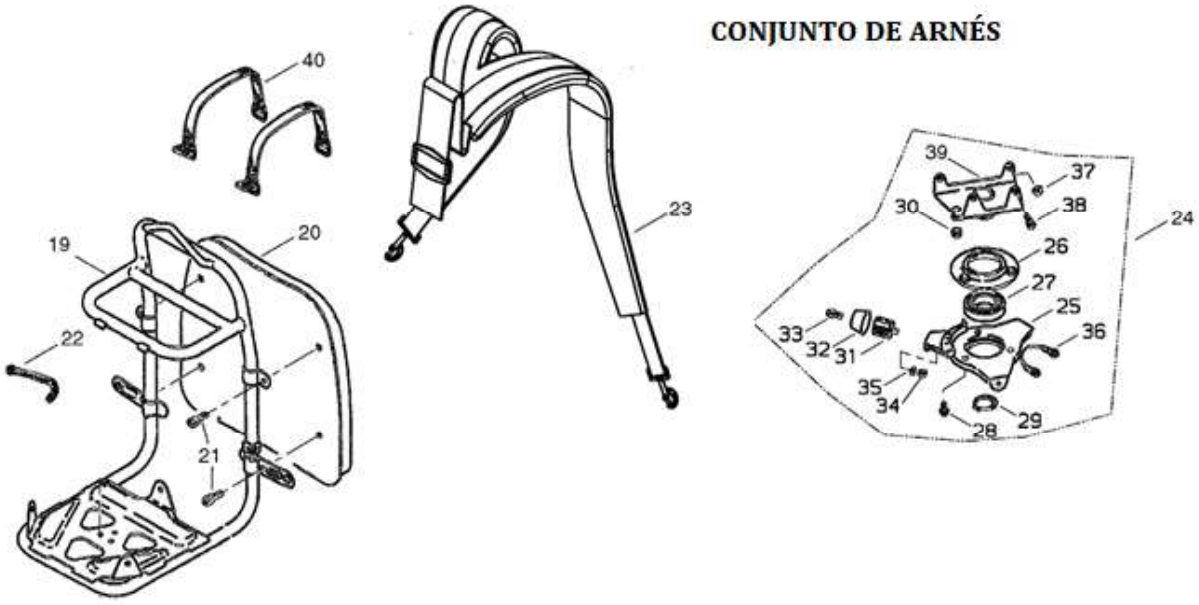

NO.	NEW P/N	SHINDAIWA P/N	QTY.	DESCRIPCIÓN	DESCRIPTION
19	C066000090	2005186112	1	ARMAZÓN	FRAME
20	C630000110	2005186120	1	ALMOHADILLA	PAD
21	9157405012	1120605120	4	TORNILLO - 5X12	SCREW - 5X12
22	20000-83150	2000083150	1	ABRAZADERA	CLAMP
23	C061000300	7005986200	2	CONJUNTO DE ARNÉS	HARNESS ASY
24	P021018290	2005187001	1	CONJUNTO DE SOPORTE	BRACKET ASY
25	C627000130	2005087120	1	SOPORTE - B	BRACKET - LOWER
26	C628000050	2005087131	1	RETÉN	RETAINER
27	90080406005	0200206005	1	COJINETE DE BOLAS - 6005ZZ	BEARING, BALL - 6005ZZ
28	9157405010	1120605100	3	TORNILLO - 5X10	SCREW - 5X10
29	9242325000	0243025120	1	ANILLO, RETÉN - 25	RING, RETAINING - 25
30	C629000030	2005087150	1	TOPE, COJÍN	CUSHION, STOP
31	V401000450	2005087160	3	COJÍN	CUSHION
32	V423000060	2005087170	3	SOPORTE, BASE	HOLDER, MOUNT
33	9157405010	1120605100	3	TORNILLO - 5X10	SCREW - 5X10
34	90050000005	E500000455	1	TUERCA - 5	NUT - 5
35	90060500005	0160005131	1	ARANDELA DE PRESIÓN - 5	LOCKWASHER - 5
36	V485001780	2005187210	1	CABLE - DE TIERRA	LEAD - GROUND
37	V263000340	1152605112	4	TUERCA - BRIDA	NUT - FLANGE
38	V203000950	1102005120	2	PERNO - 5X12	BOLT - 5X12
39	C632000120	2005087110	1	SOPORTE - SUPERIOR	BRACKET - UPPER
40	A392000060	2002086140	2	CORREA	STRAP

CAJA DEENGRANAJES

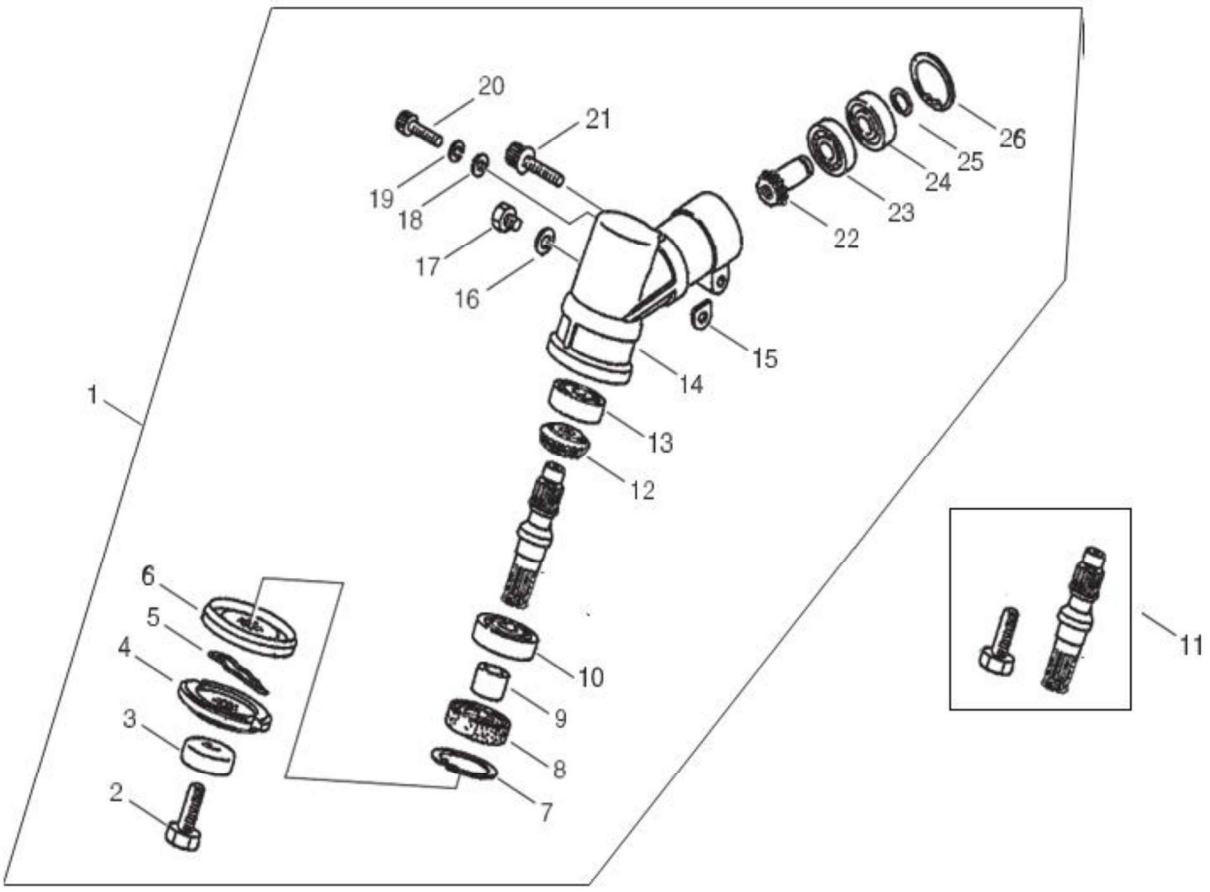

CAJA DEENGRANAJES

NO.	P/N	ShindaiwaP/N	QTY.	DESCRIPCIÓN	DESCRIPTION
1	P021042740	S500000031	1	MONTAJE DE CAJA DEENGRANAJES	GEAR CASEASY
2	V205001070	S500000018	1	PERNO CUCHILLA BP35.**LARGO**	BOLT,8
2	V205000480	2200013512	1	PERNO CUCHILLA BP-35 ..C27 C250**CORTO**	BOLT,8
3	C535000860	2200013290	1	PROTECTOR DEPERNO	BOLTGUARD
4	C535000851	3701963170	1	CUCHILLA DESOPORTE	FIXTURE,BLADE
5	V641000150	2200013530	1	RETÉN DESEGURIDAD	PIN,SNAP
6	C535000841	7255363160	1	CUCHILLA DESOPORTE	FIXTURE,BLADE
7	9242432000	0243232120	1	ANILLO RETENEDORØ32	SNAPRING
8	V510000010	2200013120	1	SELLO DEACEITE	OILSEAL
9	V356000500	2200013230	1	ESPACIADOR	COLLAR
10	90081006201	0200006201	1	COJINETE DE BALINES6201	BEARING, BALL 6201
11	P021039330	2200013212	1	EJE DEENGRANAJE	SHAFT,GEAR
12	V651000590	2200013220	1	ENGRANAJECÓNICO	BEVELGEAR
13	90080206000	0200606000	1	COJINETE DE BALINES6000DDU	BEARING, BALL 6000
14	C531000611	2204413112	1	CAJA DEENGRANAJES	CASE,GEAR
15	V340000280	2201113450	1	ARANDELAD	SHIM
16	V307000230	2201513420	1	ARANDELA	GASKET
17	V206000250	2201513410	1	PERNOM6×10	BOLT
18	90060000005	0161005080	1	ARANDELA5.5×10×0.8	WASHER 5
19	90060500005	0160005131	1	ARANDELA DE PRESION5	WASHER, SPRING 5
20	90010505012	0102005120	1	PERNO5×12	BOLT, H.S. 5×12
21	V204000450	1102206400	1	PERNOM6×40	BOLTSPW
22	V651000600	2200013390	1	MONTAJE DE ENGRANAJE PIÑONCÓNICO	BEVEL PINIONSET
23	90080006000	1290060003	1	COJINETE DE BALINES6000	BEARING, BALL 6000
24	90080406000	0200206000	1	COJINETE DE BALINES6000ZZ	BEARING,BALL
25	90070600010	E500001042	1	ANILLO RETENEDORØ10	CIRCLIP10
26	9242426000	0243226120	1	ANILLO RETENEDORØ26	SNAPRING

MANGO

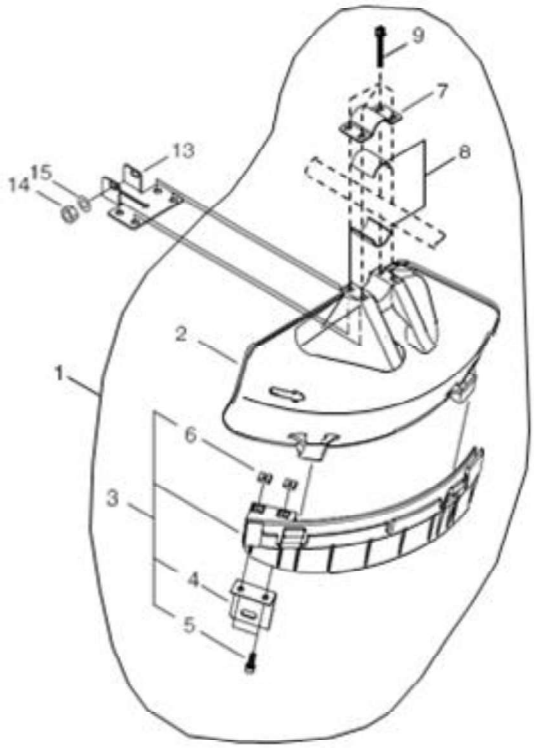

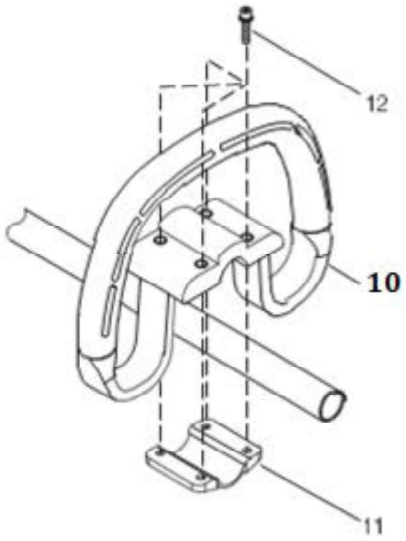

NO.	P/N	ShindaiwaP/N	QTY.	DESCRIPCIÓN	DESCRIPTION
1	P021028901	6400066311	1	JUEGO DEPROTECTOR	GUARDSET
2	C550000430	6290366111	1	PROTECTOR CONTRARESIDUOS	GUARD
3	P021028451	6290366332	1	MONTAJEDEEXTENSIÓNDEPROTECTORCONTRARESIDUOS	SUB GUARDASSY
4	C554000040	7248016121	1	CUCHILLA	CUTTER
5	V203000720	1102005160	2	PERNOM5×16	BOLTSW
6	V263000130	2242016120	2	TUERCAM5	NUT
7	C551000060	7248016210	1	ABRAZADERASUPERIOR	UPPERCLAMP
8	V363000160	S500000045	2	ESPACIADOR24	SPACER
9	V203000610	1102205450	4	PERNOM5×45	BOLTSPW
10	C040000300	7205114101	1	MANGO	HANDLE
11	C423000790	2204414120	1	SOPORTE DEMONTAJE	CLAMP A
12	V203000630	11022-05250	4	PERNOM5×25	BOLTSPW
13	C551000140	7244116130	1	PLACA DE MONTAJE DEPROTECTOR	LOWERCLAMP
14	90050000006	01500-06051	1	TUERCA HEXAGONAL6M	NUT 6
15	90060300006	0161306100	1	ARANDELA6	WASHER 6

HERRAMIENTAS

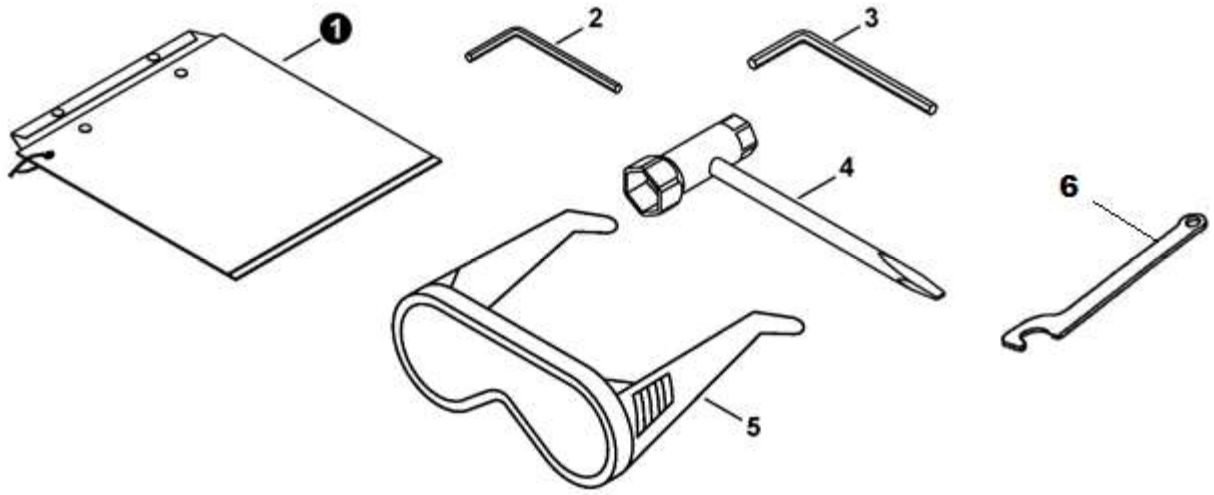

NO.	ECHO P/N	SHINDAIWA P/N	QTY.	DESCRIPCIÓN	DESCRIPTION
1	X698000060	1963903001	1	BOLSA DE HERRAMIENTAS	BAG, TOOL
2	X605000100	0902604001	1	LLAVE ALLEN 4MM	WRENCH, ALLEN 4MM
3	X605000070	0902605001	1	LLAVE ALLEN 5MM	WRENCH, ALLEN 5MM
4	X602000150	2200091181	1	LLAVE EN T 17×19mm	T-WRENCH 17×19mm
5	X690000080	055107	1	ANTEOJOS DE SEGURIDAD	GLASSES, SAFETY
6	X600000000	2201197130	1	LLAVE (D) C-35 .C350 B45	T-WRENCH 17×19mm